OS−2型

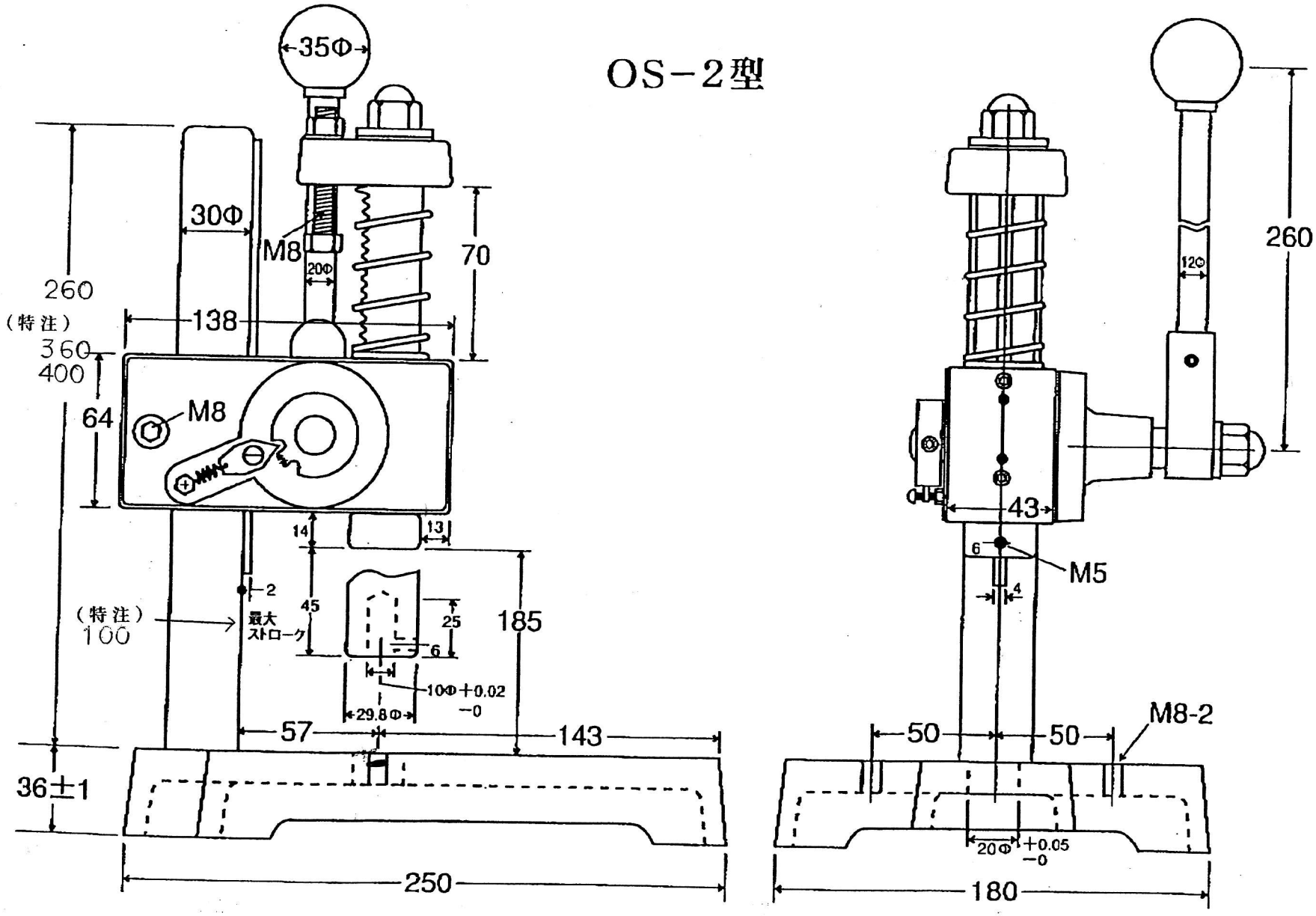
35Φ
30Φ
M8
20Φ
70
260
(特注)
360
400
138
64
M8
14
13
2
(特注)
100
最大
ストローク
45
25
185
6
10Φ+0.02
−0
29.8Φ
57
143
36±1
250
260
12Φ
43
6
M5
4
50
50
M8-2
20Φ+0.05
−0
180