DUシリーズ / DDU(Dual USB)シリーズ

製品の詳細はこちら

DUシリーズ CMOSモデル
40mm × 40mm × 35mm
85g

DDUシリーズ CMOSモデル
40mm × 40mm × 35mm
90g

概要

DUシリーズは映像出力・カメラ制御にUSB3.1 Gen 1インターフェースを採用したカメラです。
DDUシリーズは、USB3.1 Gen 1インターフェースを2チャンネル搭載したデュアルUSB仕様で、通常の2倍の転送帯域を持ち、更なる高速取込ができます。カメラ本体は、小型・軽量で機器組み込みに最適です。充実の3年保証付き。
6.5M、12.3Mまたは16Mのラインアップから最適なカメラをお選びいただけます。

特長

使いやすさ

- 高速応答技術『Teli Core Technology』搭載により、カメラシステムの高速化に貢献
- 装置組み込みに最適な業界最小クラスの筐体サイズ
- 電源供給はUSBケーブルから
- e-CONコネクタ採用
- SDKはTELIオリジナル（TeliCamSDK）を準備（無料ダウンロード可）

多彩な機能

- イベント通知機能によりカメラのステータス情報を通知
- バス同期モードにより複数台のカメラの露光を同期
- バルクトリガモードにより一回のトリガ入力で複数枚の画像を出力可能※1
- シーケンシャルシャッタモードにより異なる撮像条件を設定、出力可能※2
- イメージバッファによりホストPCから任意のタイミングで映像データの読み出しが可能※3
- スケーラブルモード及びビニングモードにより、さらに高速な読み出しが可能※4
- BERT機能により接続ケーブルなどの通信品質を測定可能※5

※1〜5の搭載機能は機種により異なります。

周辺機器（オプション）

USB3ケーブル ▶P24
Cマウントレンズ ▶P27 〜 32
三脚取付金具 ▶P24 〜 25
接続確認済ボード ▶P23
・分光感度特性 ▶P19 、 21
・ピンアサインメント ▶P23

外形図

DU シリーズ共通

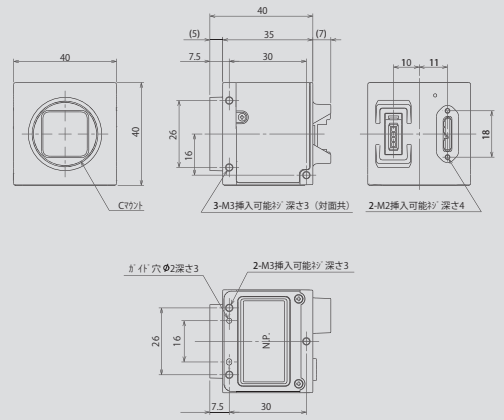
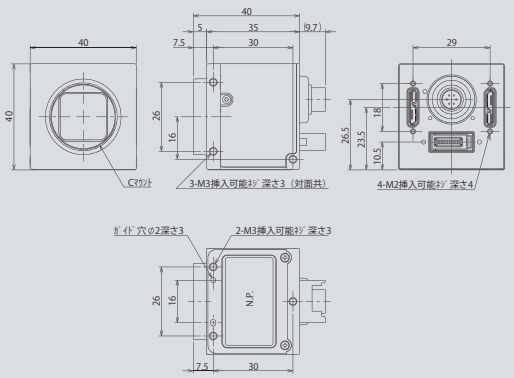
DDU シリーズ共通