記号	年 月 日	改 訂 事 項			係名
△1	. .				
△2	. .				
番号	部 品 名	材 質	寸法・形状	数	備 考
1	表板	スチール	t0.3	1	
2	中芯	ハードボード	t2.5	1	
3	裏板	スチール	t0.2	1	グレー
4	ボード枠	アルミニウム	アルマイト	4	
5	ボード枠コーナー	PA6		4	ペールグレー
6	粉受け	アルミニウム	アルマイト	1	
7	粉受けキャップ	ABS		2	マイルドグレー
8	固定金具	SPCC	t1.6	2	三価クロメート
9	壁付け金具	SPCC	t1.6	2	三価クロメート
10	粉受け止め金具	SUS301	t0.5	3	

＜付属品＞

・マーカー（黒・赤）・・・各1本
・イレーザー・・・1個
・マグネット φ30（赤・黄）・・・各2個

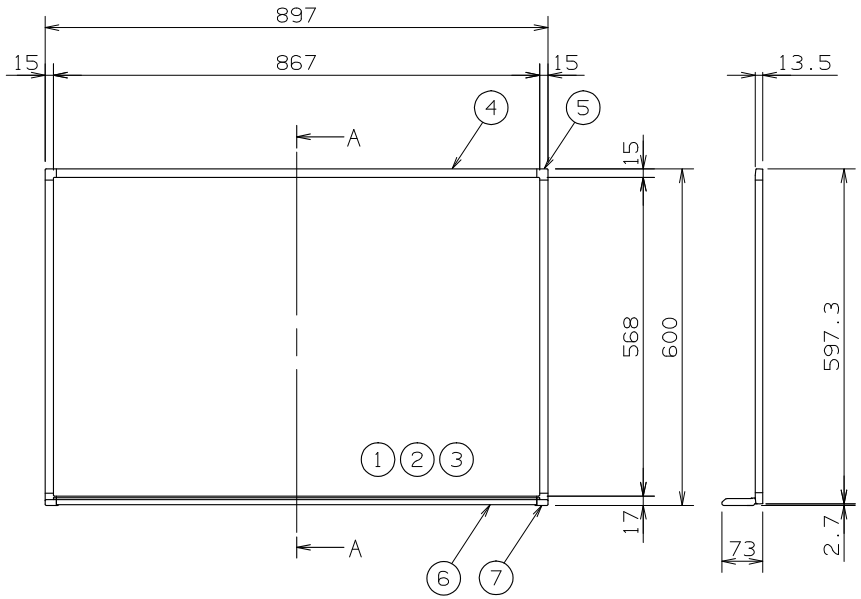

図名

SG-0960-K