部品名称	材質/備考
本 体	SUS316
フロントフェルール	SUS316
バックフェルール	SUS316
ナット	SUS316/Agメッキ

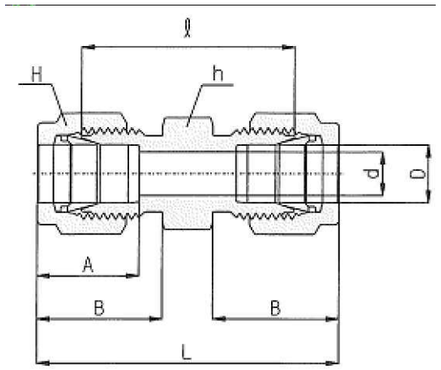

ミリサイズ

型式	チューブ外径 D	d最小	対面距離(六角二面幅) h	対面距離(六角二面幅) H	A	B	ℓ	L	概算重量(g)
CUA- 2M	2	1.7	12	12	12.9	15.3	22.4	35.6	22
CUA- 3M	3	2.4	12	12	12.9	15.3	22.1	35.3	26
CUA- 4M	4	2.4	12	12	13.7	16.1	24.1	37.3	25
CUA- 6M	6	4.8	14	14	15.3	17.7	26.2	41.0	34
CUA- 8M	8	6.4	15	16	16.2	18.6	28.2	43.2	43
CUA-10M	10	7.9	18	19	17.2	19.5	31.0	46.2	68
CUA-12M	12	9.5	22	22	22.8	22.0	31.0	51.2	100
CUA-15M	15	11.9	24	25	24.4	22.0	31.8	52.0	117
CUA-16M	16	12.7	24	25	24.4	22.0	31.8	52.0	109
CUA-18M	18	15.1	27	30	24.4	22.0	33.3	53.5	165
CUA-20M	20	15.9	30	32	26.0	22.0	34.8	55.0	190
CUA-22M	22	18.3	30	32	26.0	22.0	34.8	55.0	164
CUA-25M	25	21.8	35	38	31.3	26.5	40.4	65.0	291

インチサイズ

型式	チューブ外径D インチ	チューブ外径D ミリ	d最小	対面距離(六角二面幅) h インチ	対面距離(六角二面幅) h ミリ	対面距離(六角二面幅) H インチ	対面距離(六角二面幅) H ミリ	A	B	ℓ	L	概算重量(g)
CUA-1	1/16	1.58	1.27	5/16	7.93	5/16	7.93	8.63	10.92	17.50	25.15	8.0
CUA-2	1/8	3.17	2.28	7/16	11.11	7/16	11.11	12.70	15.24	22.35	35.56	22
CUA-4	1/4	6.35	4.82	1/2	12.70	9/16	14.28	15.24	17.78	26.16	40.89	34
CUA-5	5/16	7.93	6.35	9/16	14.28	5/8	15.87	16.25	18.54	28.19	42.92	42
CUA-6	3/8	9.52	7.11	5/8	15.87	11/16	17.46	16.76	19.30	30.22	44.95	52
CUA-8	1/2	12.70	10.41	13/16	20.63	7/8	22.22	22.86	21.84	30.98	51.30	95
CUA-10	5/8	15.87	12.70	15/16	23.81	1	25.40	24.38	21.84	31.75	52.07	115
CUA-12	3/4	19.05	15.74	1-1/16	26.98	1-1/8	28.57	24.38	21.84	33.27	53.59	137
CUA-14	7/8	22.22	18.28	1-3/16	30.16	1-1/4	31.75	25.90	21.84	35.05	55.37	161
CUA-16	1	25.40	22.35	1-3/8	34.92	1-1/2	38.10	31.24	26.41	40.38	64.77	287

仕様
1.最高使用圧力:使用推奨チューブの最高使用圧力に準拠する。
注意:同使用圧力は温度により異なりますので、ご注意ください。
2.使用温度範囲:-321°F(-196℃)～1200°F(649℃)
注記
1.この製品は、韓国のHY-LOK社の製品です。
2.記載内容について予告なく変更する場合があります。
変更・訂正等の最新情報は"総合情報サイト"に随時掲載しています。

承認 Approved	黒田	処理 Treatment			
		材料 Material			
		個数 Q'ty		重量 Weight	
設計 Designed	玉地	尺度 Scale	FREE		
製図 Drawn		作成 Date	2014.12.4	単位 Unit	mm

型式 Model: CUA
品名 Name: ユニオン
図番 Drawing No.: A-FS-1163

FLOBAL CORPORATION

FLOBAL A3