組み立てるまえに

梱包内容がすべて揃っているか、御確認ください。
※万一不足の部品があった場合は、すぐに購入先へお知らせください。
※「耐荷重シール」を同梱しております。安全の為棚板前面に必ず貼付してください。

枕木を2本御用意ください。組み立てが容易になり、棚や床への傷つきを軽減します。
※組み立て時は、必ず軍手等の保護具を着用してください。

組み立てかた　オープン型（天地5段/D600仕様の場合）

梱包内容

※オプション・サイズによって構成は変わります。

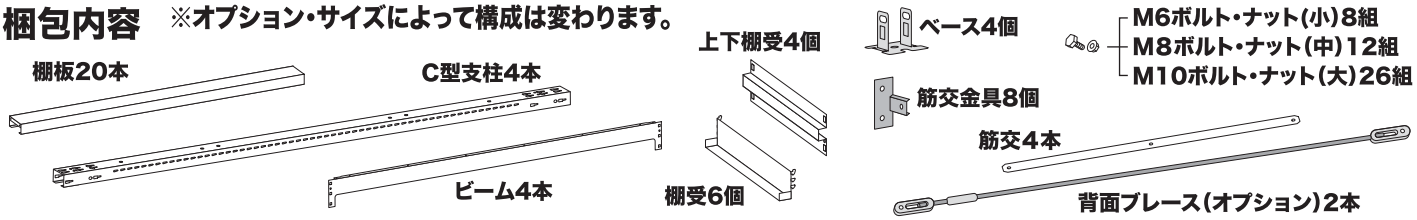

●安全に棚を組み立てるために

組み立て時は、軍手等の保護具を着用し、必ず二人以上で組み立ててください。

1 枕木の上にC型支柱2本を図のように置き、支柱下部にベースを差し込み、筋交金具をボルトとナットで固定します。

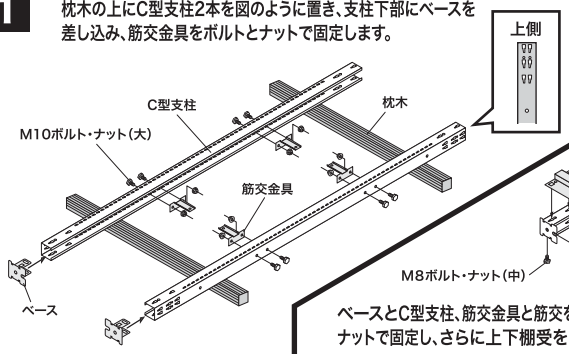

2

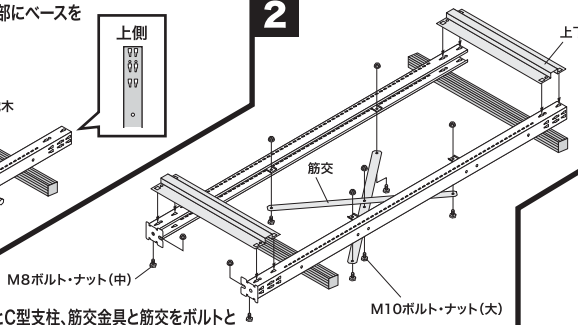

ベースとC型支柱、筋交金具と筋交をボルトとナットで固定し、さらに上下棚受を図のようにのせてください。

3

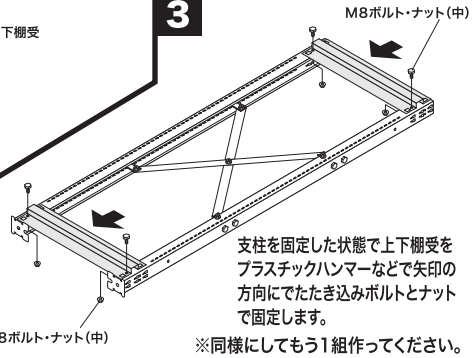

支柱を固定した状態で上下棚受をプラスチックハンマーなどで矢印の方向にでたたき込みボルトとナットで固定します。
※同様にしてもう1組作ってください。

4 図のように組み立てた左右の支柱枠を立てて、2つをつなぐように支柱の最上部と最下部の穴にビームを差し込みます。さらにプラスチックハンマーなどで矢印の方向にたたき込んでから、ボルトとナットで固定してください。

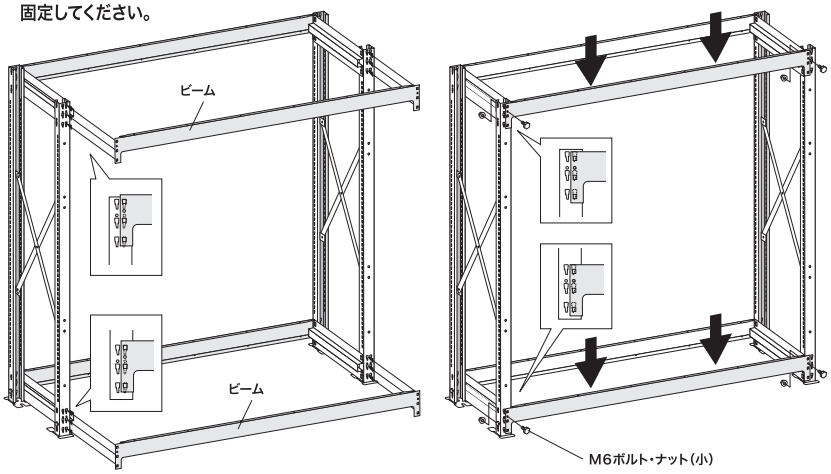

5 棚受の最上部の爪を図のようにC型支柱の穴に差し込み、引っ掛けながら残り2つの爪を差し込み、全ての爪が完全に引っ掛かる様に、下にスライドさせて固定します。

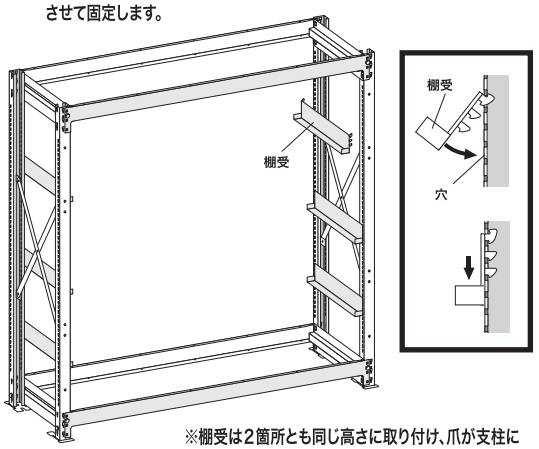

※棚受は2箇所とも同じ高さに取り付け、爪が支柱に確実に入っていることを確認してください。

6

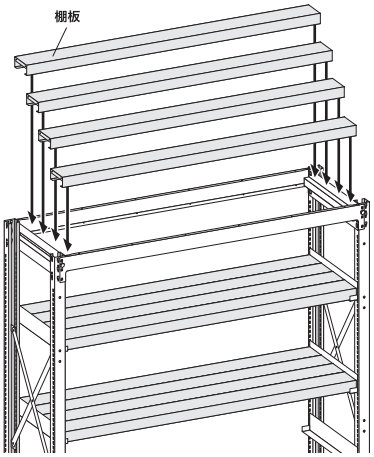

上下棚受と棚受に棚板を図のようにのせてください。

7

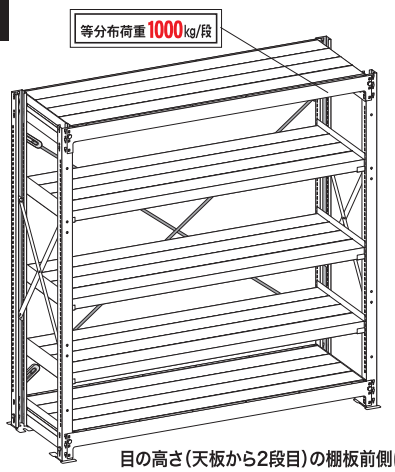

目の高さ（天板から2段目）の棚板前側に「耐荷重シール」を貼って完成です。

● 背面ブレース（オプション）の取り付け方法

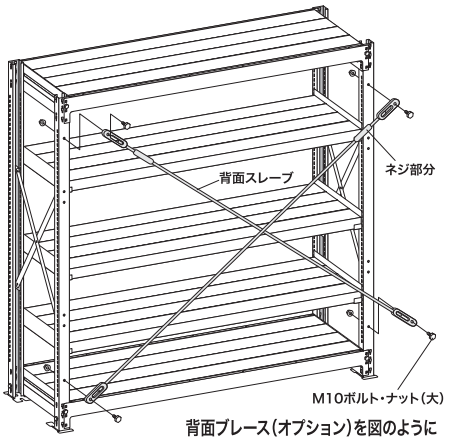

背面ブレース（オプション）を図のようにボルトとナットで固定し,背面ブレースのネジ部分を締め付けます。