特長
TM-150 の小型タイプです。小型装置の扉や蓋の開閉にご使用ください。

用途
車両・OA 機器・制御装置・医療機械・工作機械等

注意事項
ガススプリングの仕様・注意事項・選定方法（2-175～177 頁）もご確認ください。

Characteristic
A smaller type Gas Spring of TM-150. Suitable for doors or lids of small devices.

Application
Vehicles / Office automation appliances / Controller devices / Medical instruments / Machine tools, etc.

Note
See the page 2-175～177 "Specification, Note and How to Select Gas Spring."

■部品表　Parts List

部番 No.	部品名 Part Name	材質 Material	処理 Finish	数 Quantity
1	本体　Body	—	塗装（黒色）　Paint（Black）	1
2	ウェーブワッシャー　Wave Washer	SUS304	—	2
3	ワッシャー　Washer	PA		2

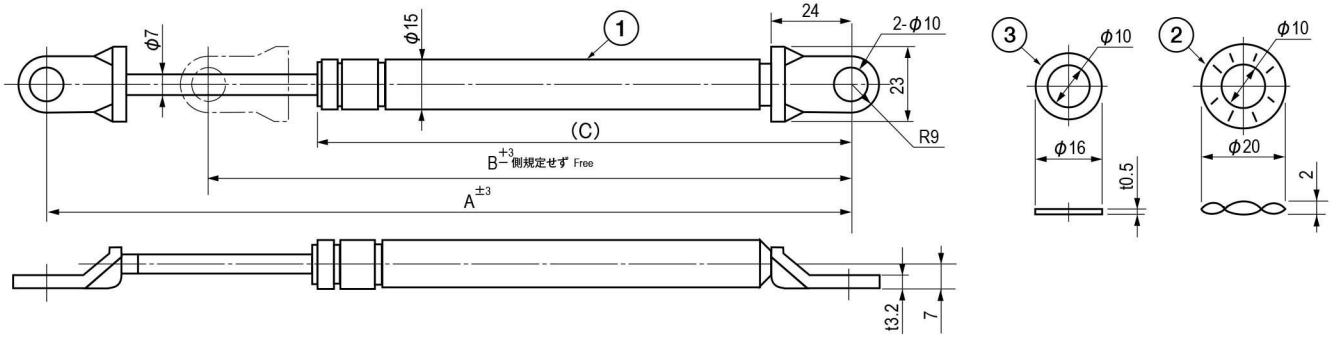

筐体取付例
Example of Installation on Box.

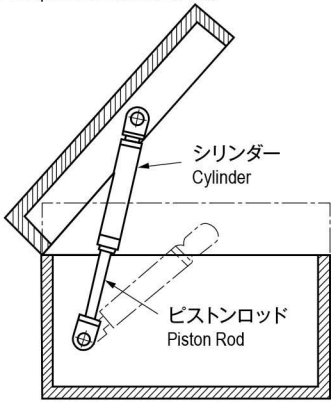

組付例
Assemble Example

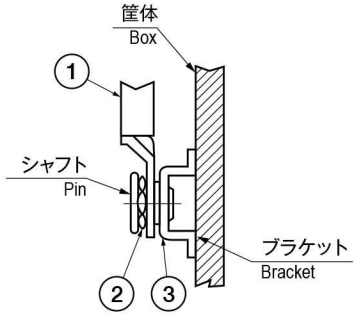

●反発力特性（20℃時）
Reactive Property（at 20℃）

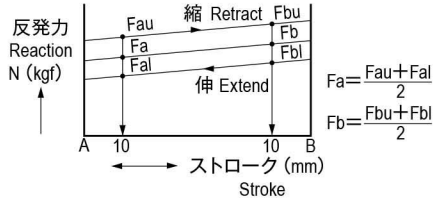

■性能概要　General Property

使用温度　Permissible Temp.	-20℃～80℃
耐久性　Durability	3 万回以上 30,000 and more
引張強度　Tensile Strength	2.94kN（300kgf）以上 2.94kN（300kgf）and more

寸法・仕様表　Size List & Specification

型番 Model No.	A	B	C	反発力 N（kgf） Reaction N（kgf）	反発力特性　Reactive Property		自重（g） Net Weight（g）
					Fa N（kgf）	Fb N（kgf）	
TM-149-50-5	246	196	164	49（5）	$49^{\pm 15}$（$5^{\pm 1.5}$）	64（6.5）	122
TM-149-50-10				98（10）	$98^{\pm 20}$（$10^{\pm 2}$）	127（12.9）	
TM-149-70-5	316	246	214	49（5）	$49^{\pm 15}$（$5^{\pm 1.5}$）	64（6.5）	150
TM-149-70-10				98（10）	$98^{\pm 20}$（$10^{\pm 2}$）	127（12.9）	
TM-149-80-5	330	250	218	49（5）	$49^{\pm 15}$（$5^{\pm 1.5}$）	66（6.7）	155
TM-149-80-10				98（10）	$98^{\pm 20}$（$10^{\pm 2}$）	131（13.4）	
TM-149-90-5	360	270	238	49（5）	$49^{\pm 15}$（$5^{\pm 1.5}$）	66（6.7）	165
TM-149-90-10				98（10）	$98^{\pm 20}$（$10^{\pm 2}$）	130（13.3）	
TM-149-100-5	386	286	254	49（5）	$49^{\pm 15}$（$5^{\pm 1.5}$）	67（6.8）	170
TM-149-100-10				98（10）	$98^{\pm 20}$（$10^{\pm 2}$）	132（13.5）	