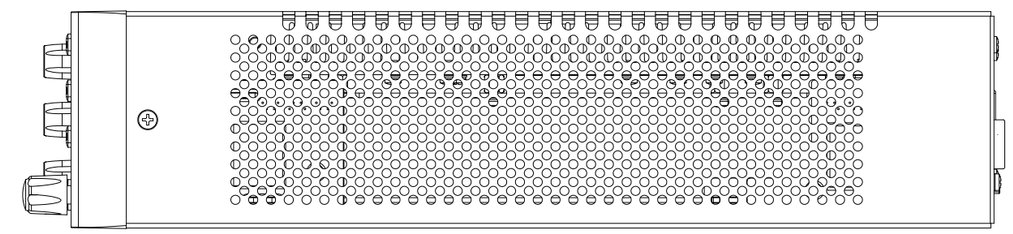

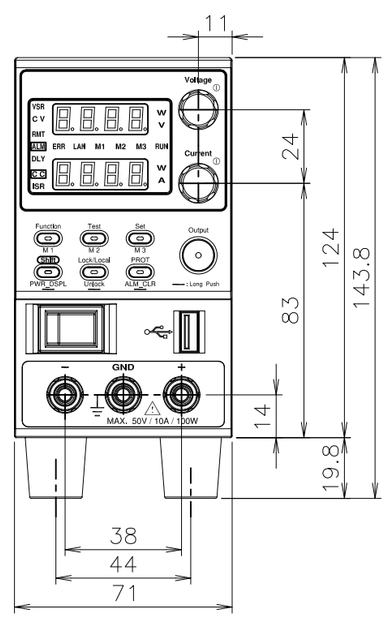

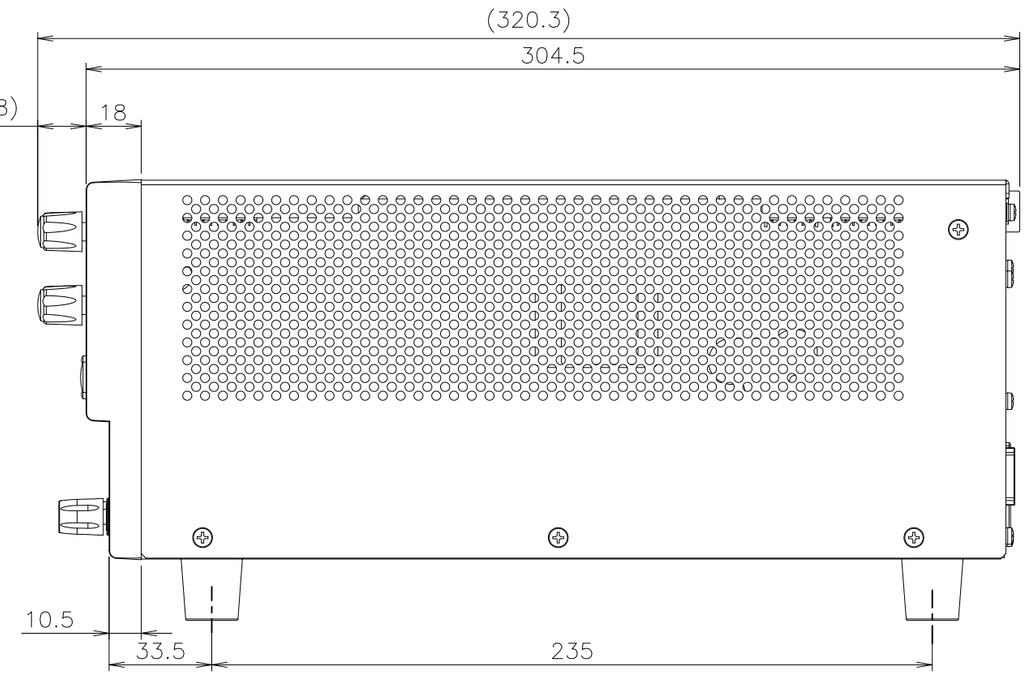

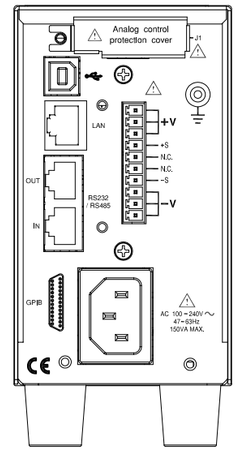

注記
＊背面は、オプションのGP-IBコネクタを取り付けた状態を示しています。
標準品は、GP-IBコネクタは装着されていません

NO.	NAME	MATERIAL	FINISH	NOTE	QTY.
–	–	–	–	–	X

SCALE 1:2

DATE 2018-04-08

UNIT : mm

JIS Z8310-84

DESIGNED: kobayashi

CHECKED

APPROVED

TEXIO TECHNOLOGY CORPORATION

PART NAME: PFR-100L50

PART NO.: –

SHEET NO.: 1/1

REL.: 00

SYMBOL	REVISION NO.	CORD	ISSUED	DATE
1 X	–	–	–	–