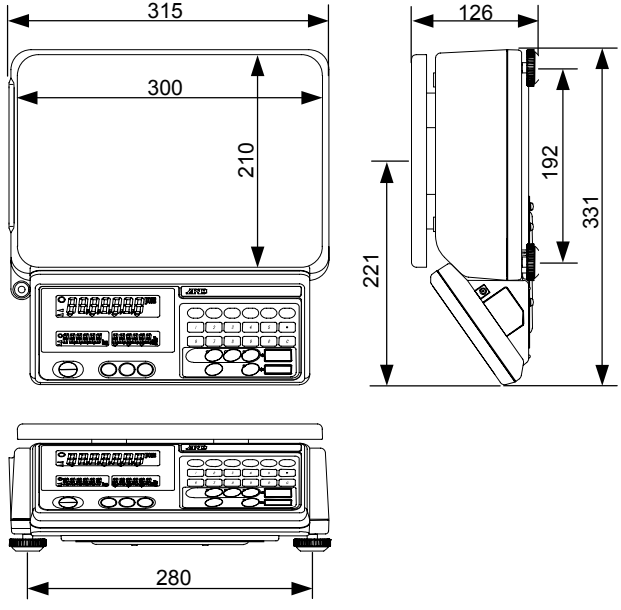16-2. 外形寸法図