東芝換気扇（ダクト用・二部屋形・低騒音形）

付　属　品
＊木ねじ…10本（φ4×35L）

品番	部　品　名	材　　質	表面処理	色　　調
1	本体枠	鋼板	高耐食性亜鉛合金メッキ	
2	ケーシング	PP樹脂		ﾏﾝｾﾙN1
3	ベルマウス	PP樹脂		ﾏﾝｾﾙN1
4	天板	鋼板	高耐食性亜鉛合金メッキ	
5	モータ	2極コンデンサー誘導電動機		
6	羽根	PP樹脂		ﾏﾝｾﾙN1
7	排気口	鋼板	亜鉛合金メッキ	
8	排気口シャッター	アルミニウム板		
9	ツマミ	PP樹脂		ﾏﾝｾﾙN1
10	本体カバー	ABS樹脂	艶あり	ﾏﾝｾﾙ2.5GY9.0/0.5
11	SL端子	AC125V 1A	モータ内に内蔵	
12	アース端子	銅合金	スズメッキ	
13	排気口ｼｬｯﾀｰｶﾞｲﾄﾞ	PP樹脂		
14	吸込口	鋼板	亜鉛合金メッキ	
15	吸込口ｼｬｯﾀｰ	PP樹脂		
16	吸込口ｼｬｯﾀｰｶﾞｲﾄﾞ	PP樹脂		
17	吸込グリル	ABS樹脂	艶あり	ﾏﾝｾﾙ2.5GY9.0/0.5
18	取付枠	PP樹脂		ﾏﾝｾﾙN1
19	風量調整板	PP樹脂		ﾏﾝｾﾙN1
20	吊下金具	鋼板	亜鉛メッキ	別売(DV-2T1)

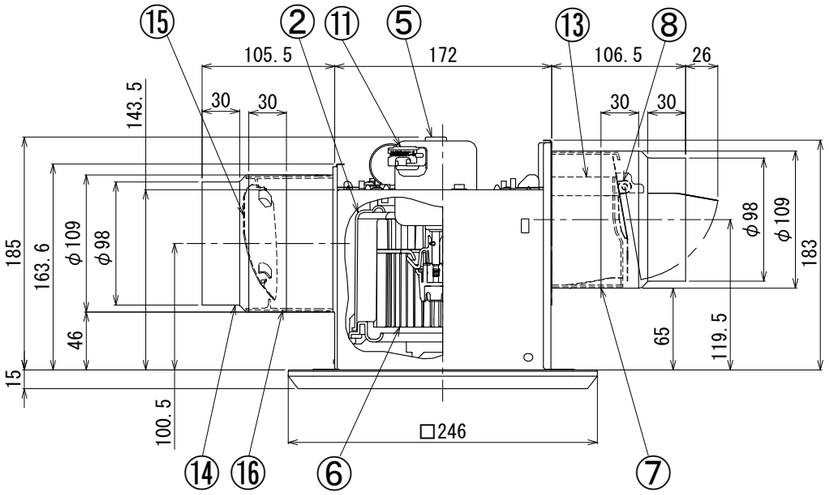

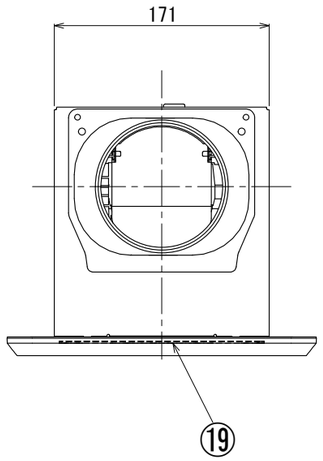

■結線図

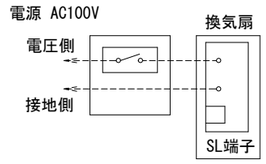

■静圧-風量・騒音特性(DVP-T10L φ100)
抵抗曲線は塩ビVP管φ100の場合

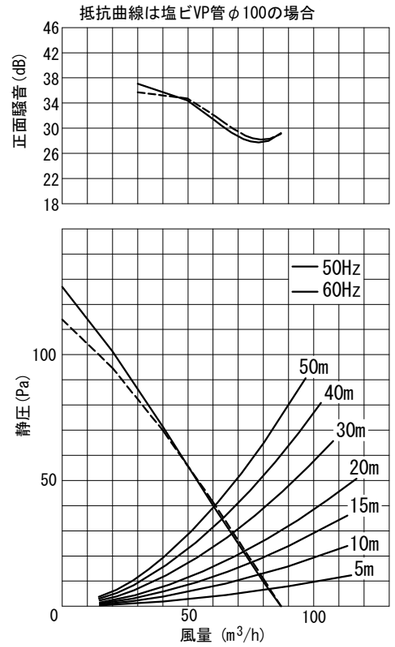

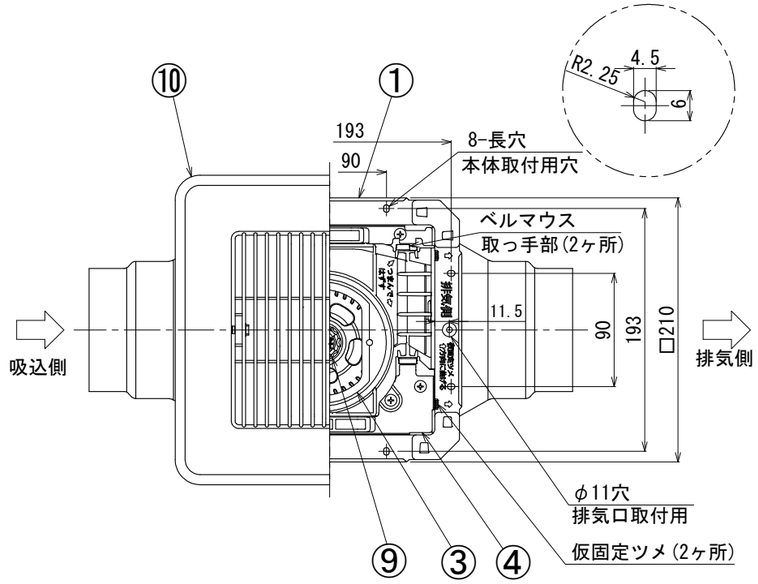

■吸込グリル(子機)

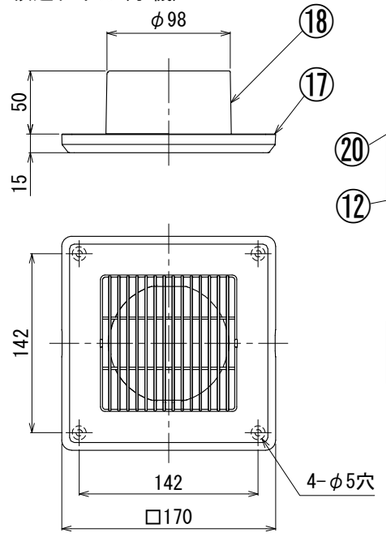

■吊下金具取付位置

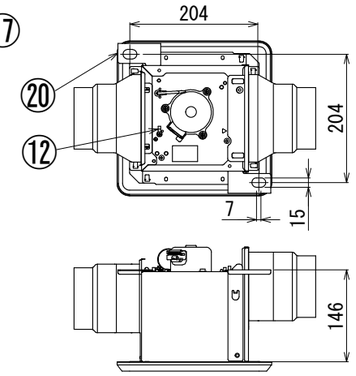

■設置場所に関するご注意

この換気扇は、下記表の据付可能場所の天井に据付けてください。それ以外の用途には使用しないでください。故障の原因になります。（台所では使用できません。腐食（落下）、漏電（感電）、火災、早期故障の原因となります。）

据付可能場所		
浴室	トイレ 洗面所	居間・店舗 事務所
○	○	○

＊正面騒音は、室外側ダクト内音が測定室に出ないようにし、本体カバー正面（下方）より1m離れた地点でのAレンジによる値です。

■特性表

形名	方式	定格電圧 (V)	周波数 (Hz)	消費電力 (W)	電流 (A)	風量(m3/h) 0Pa	ダクト20m相当長	ダクト30m相当長	騒音 (dB)	質量 (kg)
DVP-T10L	天井用	100	50	10	0.100	87	73	68	26.0	2.3
			60	11.5	0.116	87	72	67	26.0	

電動機形式	2極コンデンサー誘導電動機	絶縁抵抗	10MΩ以上 (500Vメガー)	耐電圧	AC1000V1分間

埋込寸法	17.5cm角
絶縁区分	E種

＊風量値は　JIS C-9603チャンバー方式による。
＊本仕様は改良のため変更することがありますのでご了承ください。

風量割合	親機	子機	本体カバー開口面積(cm²)
	7	3	親機：54　子機：70

東芝キヤリア株式会社		形　　名	DVP-T10L
作成年月日	H30.6.1	図面番号	AV005437