東芝換気扇（ダクト用・低騒音形）

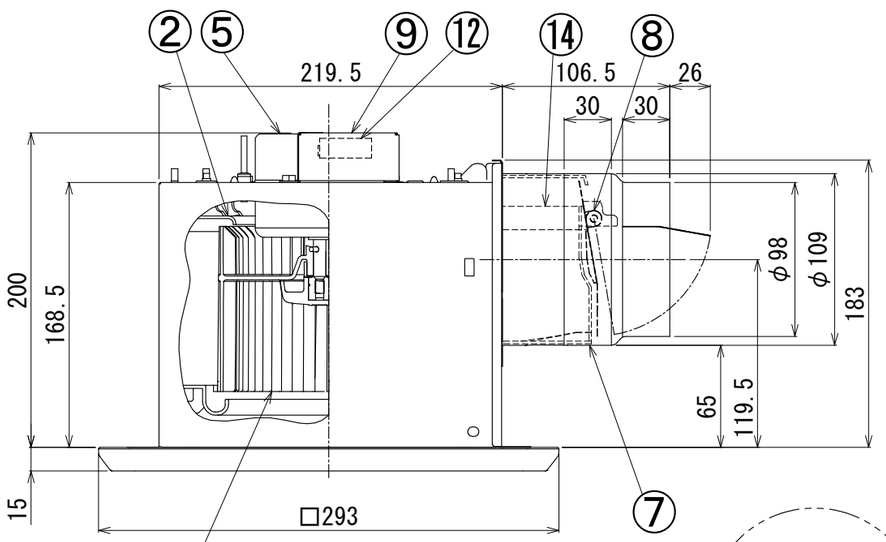

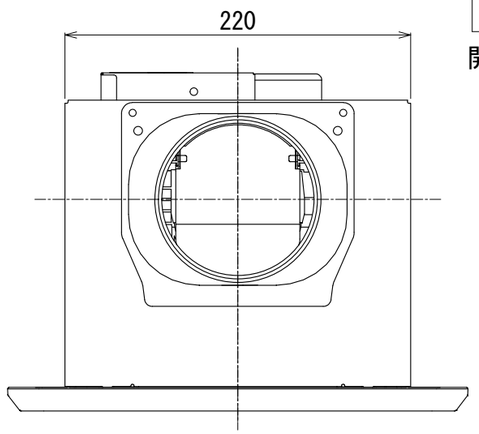

付　属　品
＊木ねじ…5本 （φ4×35L）

開口面積：234 ㎠

品番	部　品　名	材　　質	表面処理	色　　調
1	本体枠	鋼板	高耐食性亜鉛合金メッキ	
2	ケーシング	PP樹脂		ﾏﾝｾﾙN1
3	ベルマウス	PP樹脂		ﾏﾝｾﾙN1
4	天板	鋼板	高耐食性亜鉛合金メッキ	
5	モータ	4極コンデンサー誘導電動機		
6	羽根	PP樹脂		ﾏﾝｾﾙN1
7	排気口	鋼板	亜鉛合金メッキ	
8	シャッター	アルミニウム板		
9	電装カバー	鋼板	亜鉛メッキ	
10	つまみ	PP樹脂		ﾏﾝｾﾙN1
11	本体カバー	ABS樹脂	艶あり	マンセル2.5GY9.0/0.5
12	ＳＬ端子	AC300V 7A		
13	アース端子	銅合金	スズメッキ	
14	ｼｬｯﾀｰｶﾞｲﾄﾞ	PP樹脂		
15	吊下金具	鋼板	亜鉛メッキ	別売(DV-2T1)

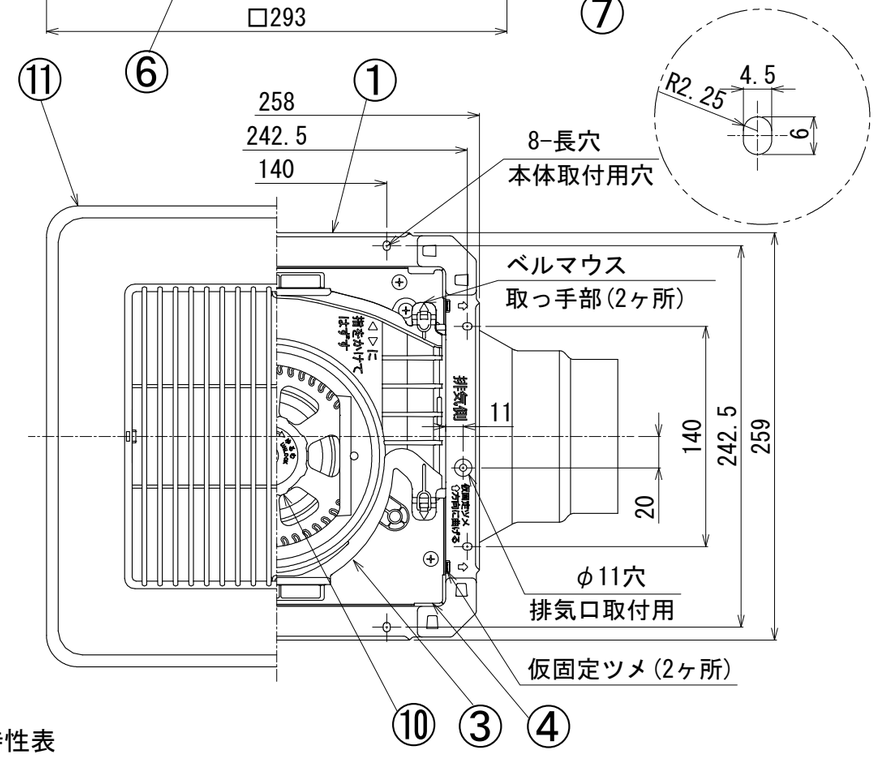

■吊下金具取付位置

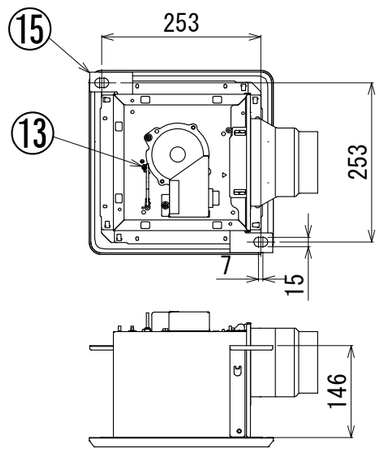

■結線図

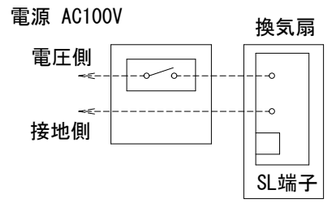

■設置場所に関するご注意

この換気扇は、下記表の据付可能場所の天井に据付けてください。それ以外の用途には使用しないでください。故障の原因になります。（台所では使用できません。腐食（落下）、漏電（感電）、火災、早期故障の原因となります。）

据付可能場所		
浴室	トイレ 洗面所	居間・店舗 事務所
○	○	○

■静圧ー風量・騒音特性（DVF-T14L φ100）
抵抗曲線は塩ビVP管φ100の場合

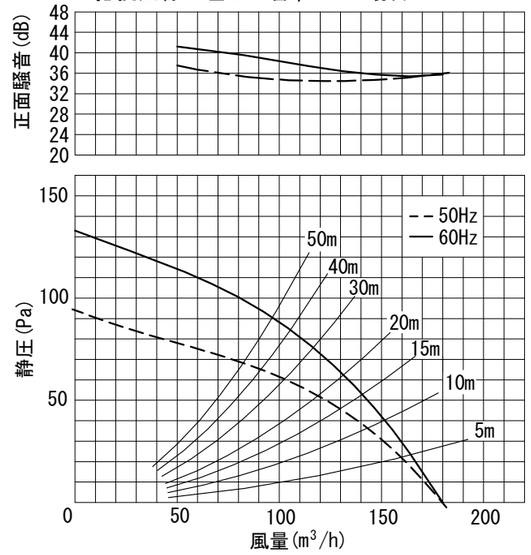

正面騒音は、室外側ダクト内音が測定室に出ないようにし、本体カバー正面（下方）より1m離れた地点でのAレンジによる値です。

■特性表

形名	方式	定格電圧(V)	周波数(Hz)	消費電力(W)	電流(A)	風量(m3/h) 0Pa	ダクト20m相当長	ダクト30m相当長	騒音(dB)	質量(kg)
DVF-T14L	天井用	100	50	17	0.18	183	121	105	30.5	2.9
			60	18.5	0.19	180	131	117	30	

電動機形式	4極コンデンサー誘導電動機	絶縁抵抗	10MΩ以上(500Vメガー)	耐電圧	AC1000V1分間

埋込寸法	22.5cm角
絶縁区分	E種

＊風量値は　JIS C-9603チャンバー方式による。
＊本仕様は改良のため変更することがありますのでご了承ください。

東芝キヤリア株式会社	形　　名	DVF-T14L
作成年月日	H.29.10.27	図面番号	AV005361