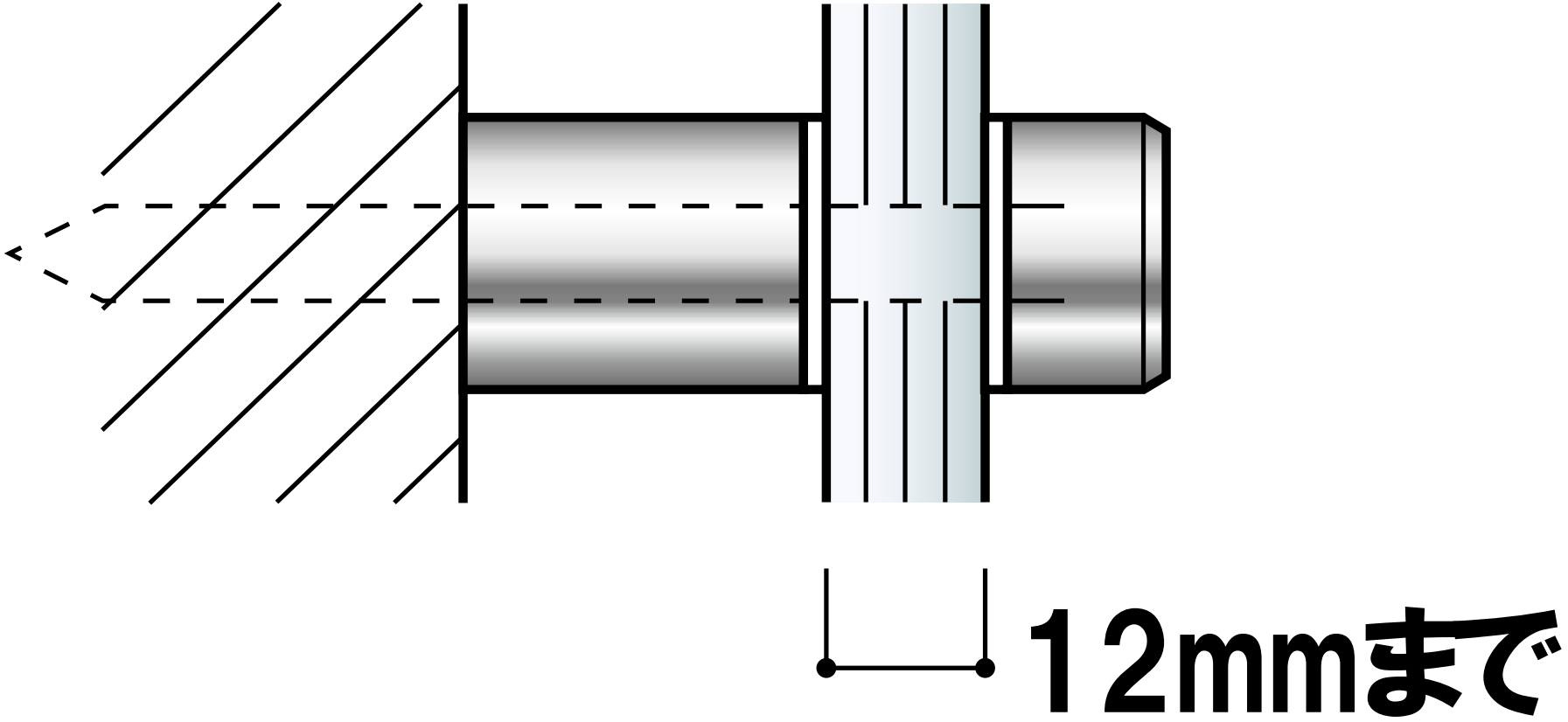
12mmまで