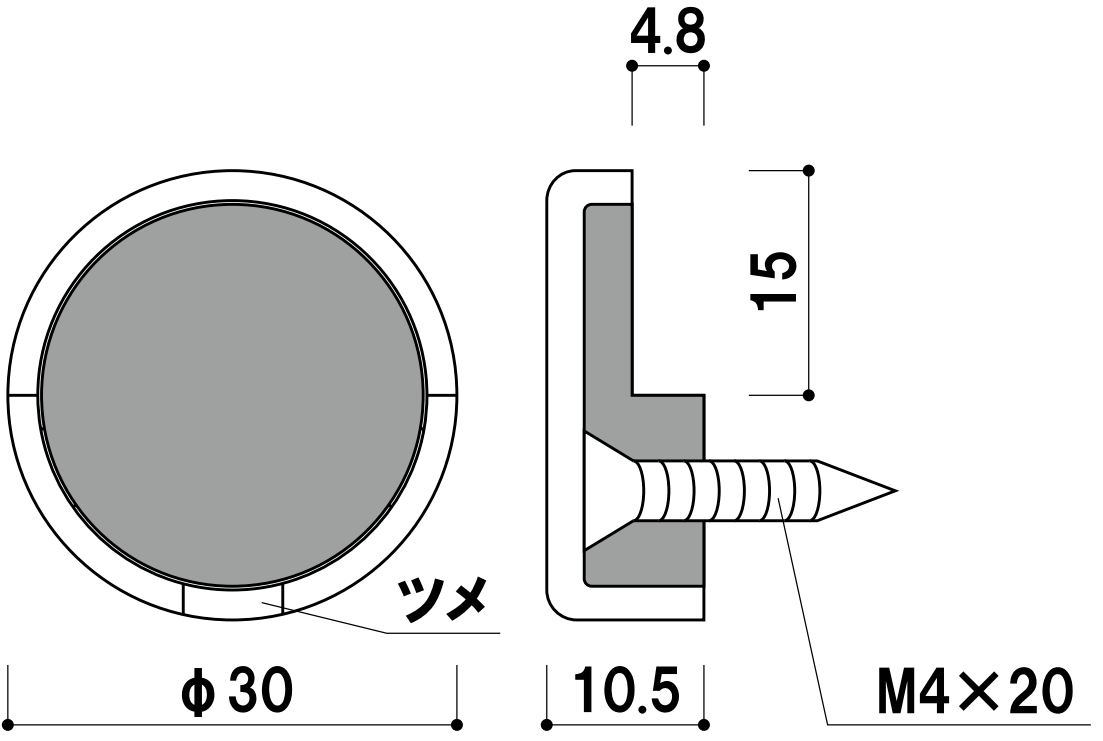
4.8
15
ツメ
φ30
10.5
M4×20