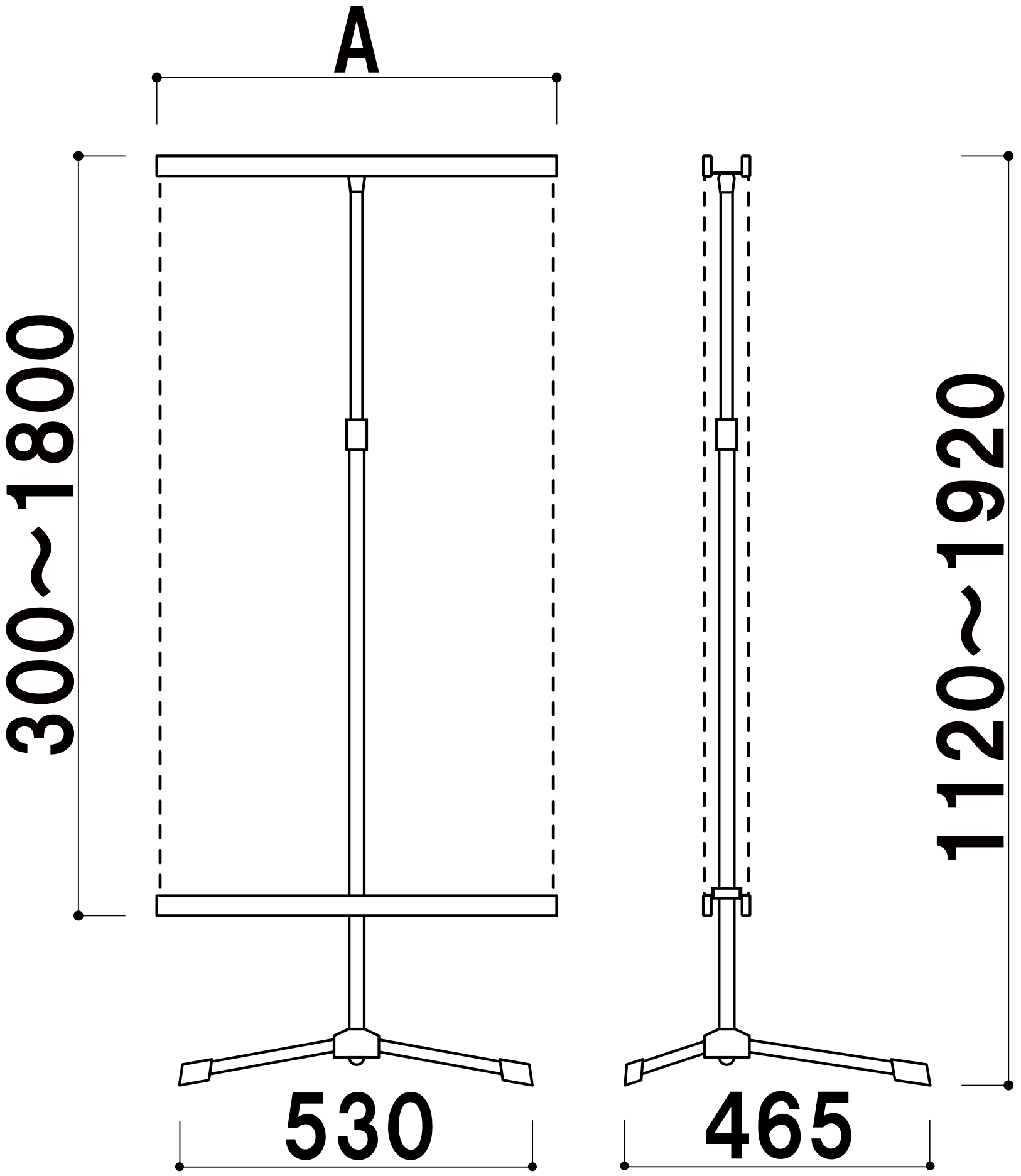
A
300~1800
1120~1920
530
465