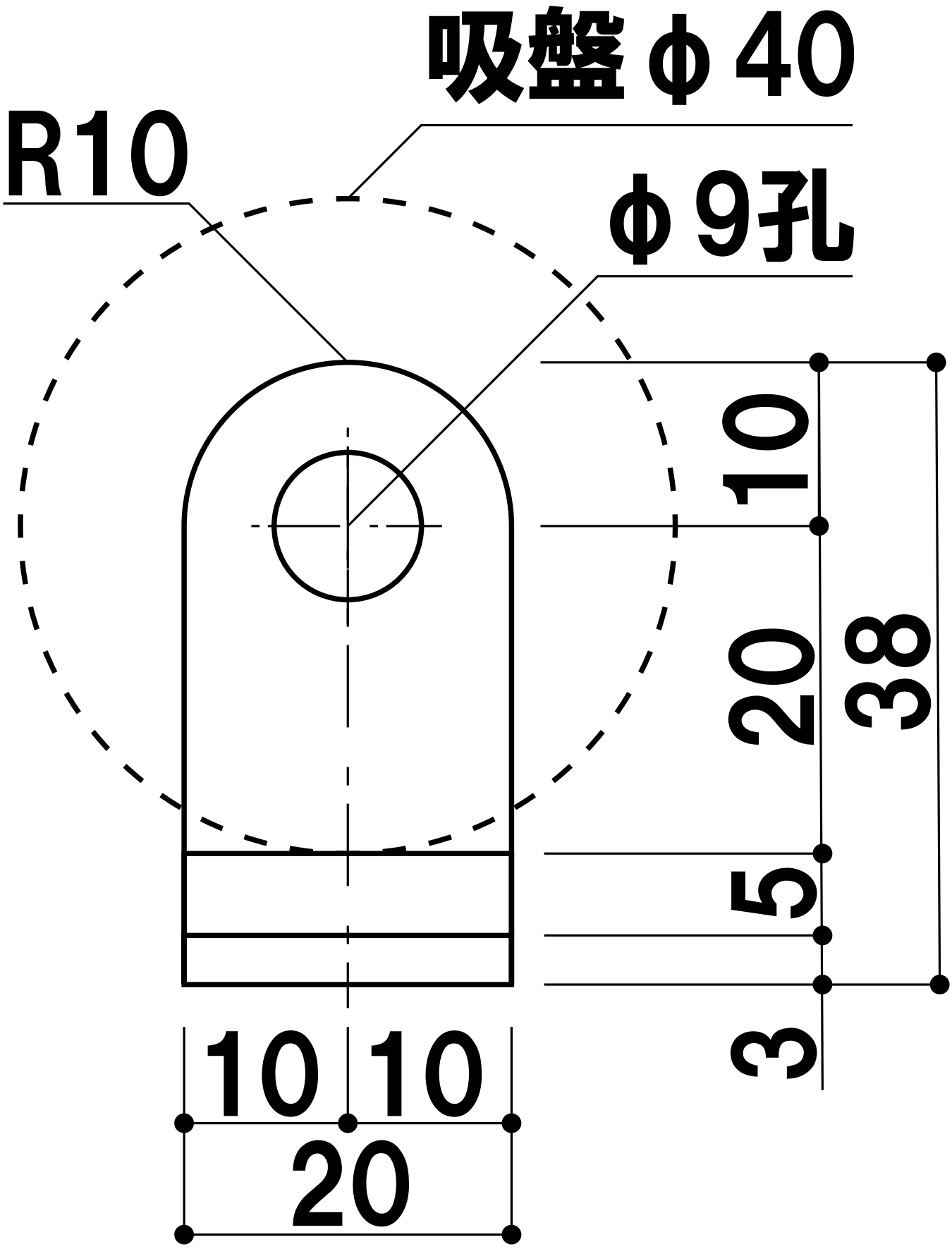
吸盤φ40
R10
φ9孔
10
20
38
5
3
10
10
20