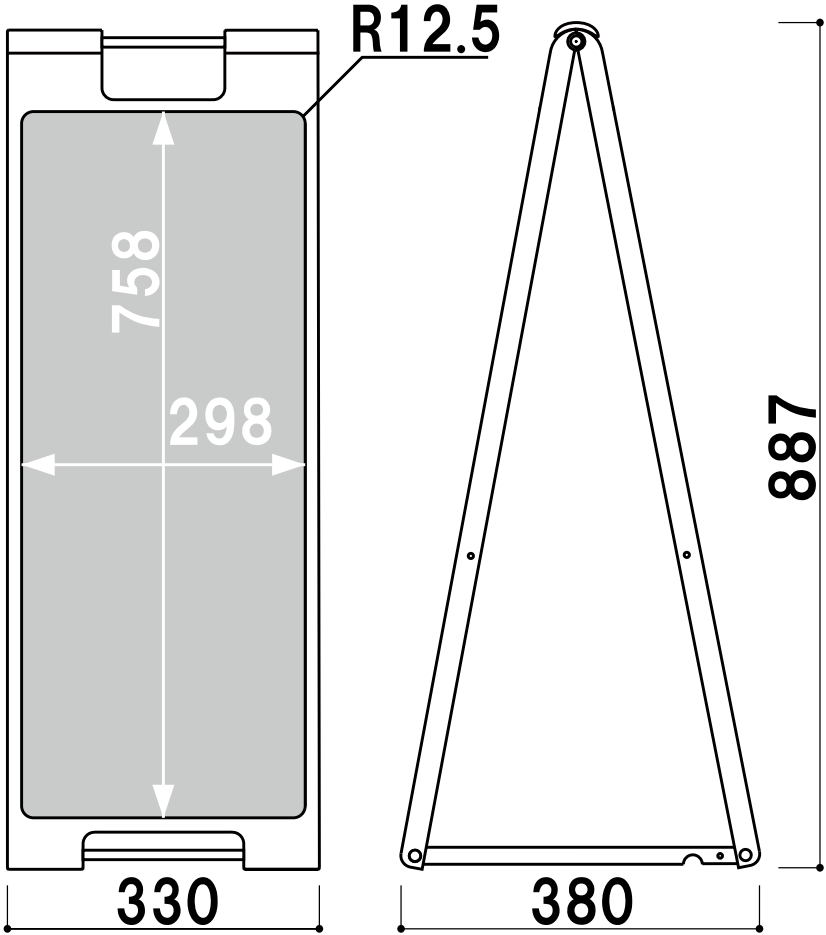

両面 屋内