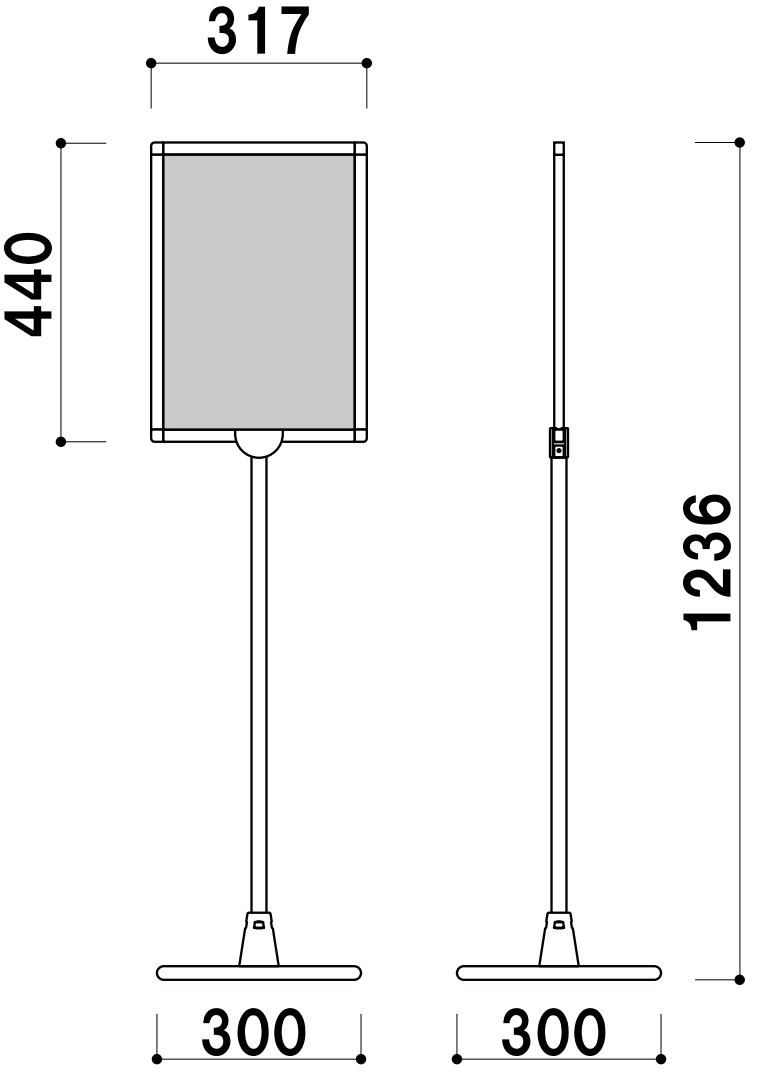

屋内