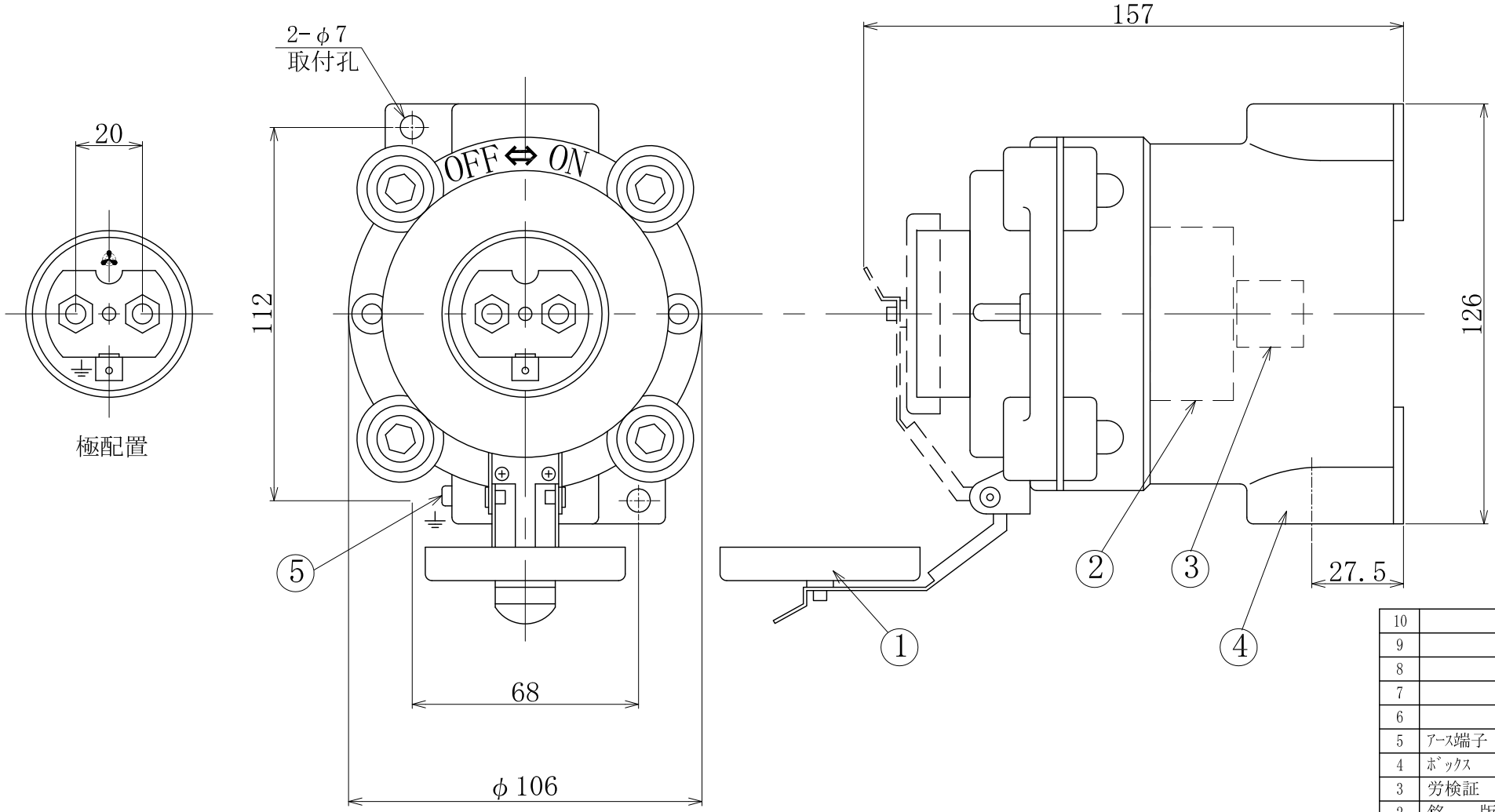

品番 NO.	名称 COMPONENT	材料 MATERIAL
10		
9		
8		
7		
6		
5	アース端子	SUS304
4	ボックス	ADC12
3	労検証	
2	銘　版	Alp
1	スプリングキャップ	SUS304

検定合格番号　第 T33419 号

御註文数 ORDER Q'TY		防爆構造 SYMBOLS		d2G5	型番	AGC S CAT NO. TKC215	品名 PRODUCT NAME 森式耐圧防爆型コンセント 250V 15A 2P+1E
周波数 FREQUENCY		仕上色 FINISH COLOR	標準 STANDARD	メラミン焼付塗装 7.5BG5/2			
電圧 VOLTAGE			御指定 DESIGNATION		尺度 SCALE	日附 DATE 2015,12,2	検図 CHECK
ボックスハブ BOX HUB	1 方出 DIRECTION	G3/4(22)寸法 SIZE	プラグ PLUG	質量 WT kg			大黒屋ホールディングス株式会社 Daikokuya Holdings Co.,LTD.

図番 DRAWING NO. TH-CRC003