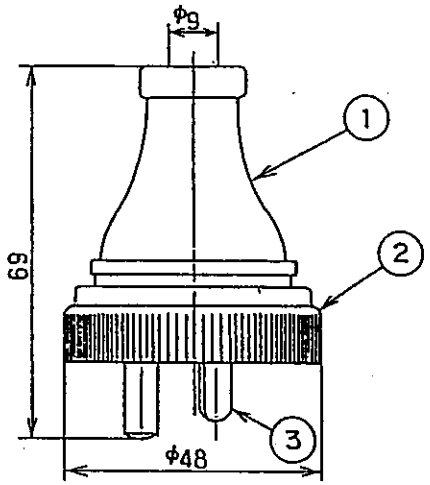

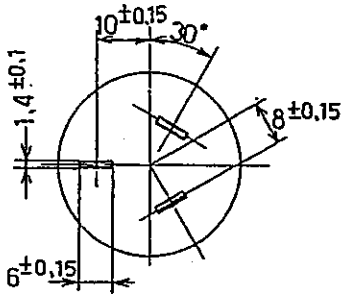

プラグ極配置

品番 NO.	名称 Component	材料 Material
1	プラグ	ゴム
2	ユニオン	C2680P
3	極金具	C2680P
4		
5		
6		
7		
8		
9		
10		

御注文数 Order Qty		周波数 Frequency	HZ		型番	MORY'S CAT NO. 5314	品名	PRODUCT. NAME 森式防水型プラグ
防塵構造 Symbols		仕上色 Finish Color	標準 Standard	ニッケル3号				250V 15A 3P
電圧 Voltage	V		御指定 Designation		尺度 SCALE NTS	日附 DATE 62、9、12	検図 CHECK	大黒屋ホールディングス株式会社 Daikokuya Holdings Co.,LTD.
ボックスハブ Box hub	方出 Direction	寸法 Size	プラグ plug	重量 wt 0.06kg				図番 DRAWING. NO. VR-10117