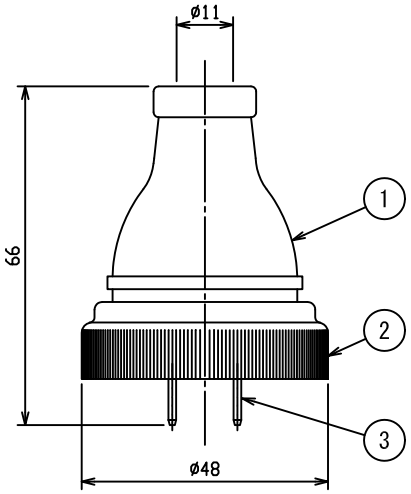

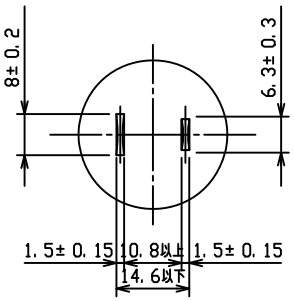

プラグ極配置

品番 NO.	名　称 COMPONENT	材料 MATERIAL
1	プラグ	ゴム
2	ユニオン	C2680P
3	極金具	C2680P
4		
5		
6		
7		
8		
9		
10		

御註文数 ORDER Q'TY		周 波 数 FREQUENCY	50/60Hz		型番	MORI S CAT NO. 1704	品名	PRODUCT NAME 森式防水型プラグ		125V・15A・2P
防爆構造 SYMBOLS		仕 上 色 FINISH COLOR	標　準 STANDARD	ニッケル3号						
電　圧 VOLTAGE			御 指 定 DESIGNATION		尺度 SCALE 1/1	日　附 DATE 2015,2,25	検図 CHECK	大黒屋ﾎｰﾙﾃﾞｨﾝｸﾞｽ株式会社 Daikokuya Holdings Co.,LTD.	図番	DRAWING NO. VR-C10050-P
ボックスハブ BOX HUB	方出 DIRECTION	寸法 SIZE	プラグ PLUG	重量 WT 0.23 kg						