使用可能液体		溶剤
使用可能粘度		１００ｃＰ以下
最大揚程		４ｍ
吐出量		３３Ｌ／ｍｉｎ．
接液部材質	本体	ＳＵＳ
	パッキン	ＦＦＫＭ、ＰＴＦＥ
	ホース	ＳＵＳホース（２０Ａ×２ｍ）
	インペラ	ＥＴＦＥ
電気モーター仕様		電圧：交流単相１００Ｖ　電流：２Ａ 周波数：５０／６０Ｈｚ 消費電力：２００Ｗ

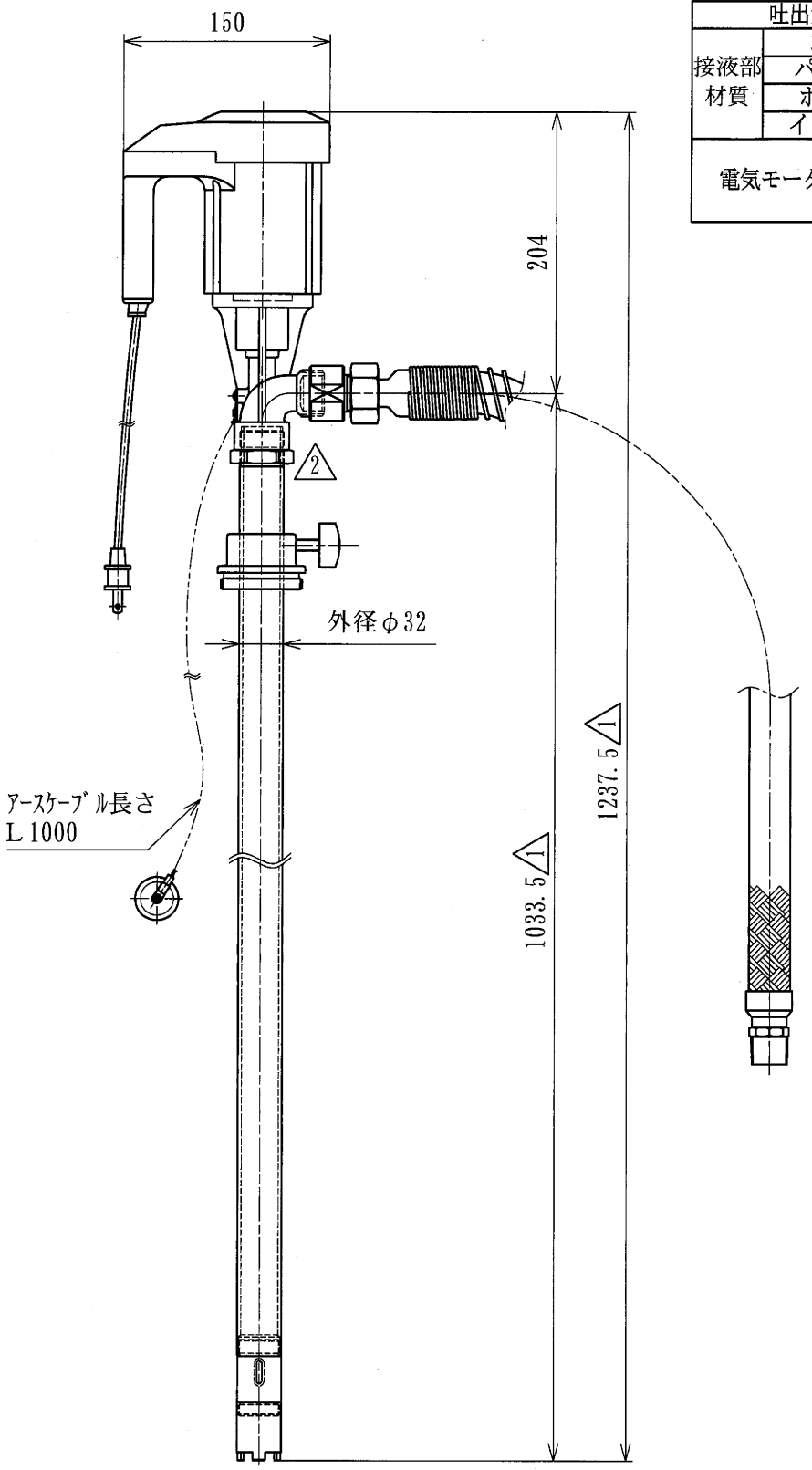

出図
'24.05.02
アクアシステム㈱

長/MANAGER	検図/CHECK	来歴/CAREER 改1 設変23-129(23.12.06) ﾃｨﾌｭｰｻﾞｰｶﾊﾞｰ・ｽﾄﾚｰﾅ・ﾈｼﾞ変更 長崎 改2 設変24-039(24.04.12)ｱｳﾀｰﾁｭｰﾌﾞ 上部変更 山本沙	適用機種 MODEL	CHD1-20 SUS				材質 MATERIAL	表中
担当/CHIEF	製図/DRAW 山本沙		個数 QTY	1				尺度 SCALE	1:5
			品名 NAME	CHD1-20SUS 外形図				投影法 ANGLE	三角法 3RD　A4
写図/TRACE	作成日/DATE 2021.07.20	アクアシステム株式会社 AQUA SYSTEM CO., LTD.	品番 CODE No	CHDD004300		図番 DRWG. No		S-00375 2	