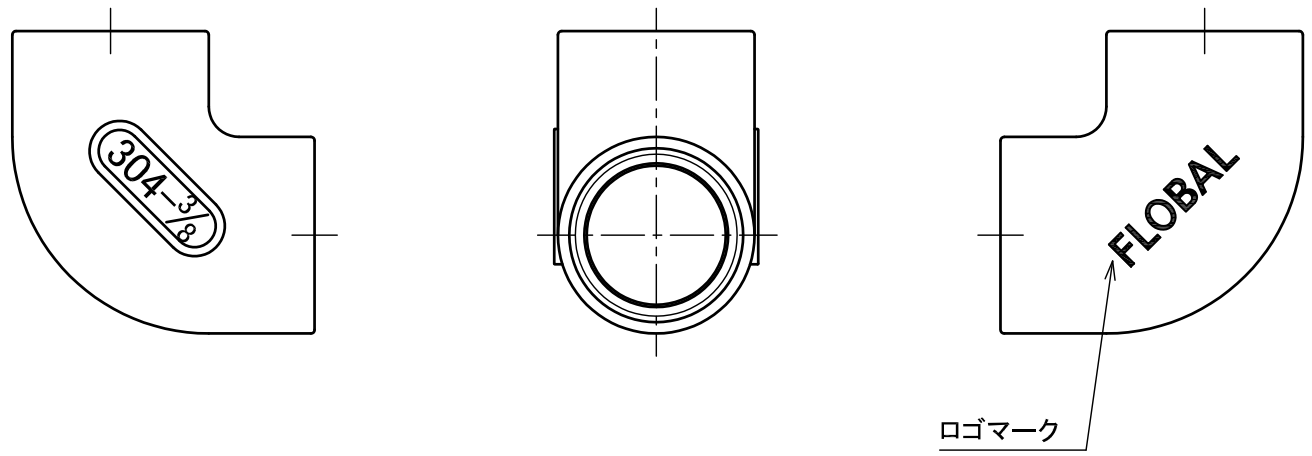

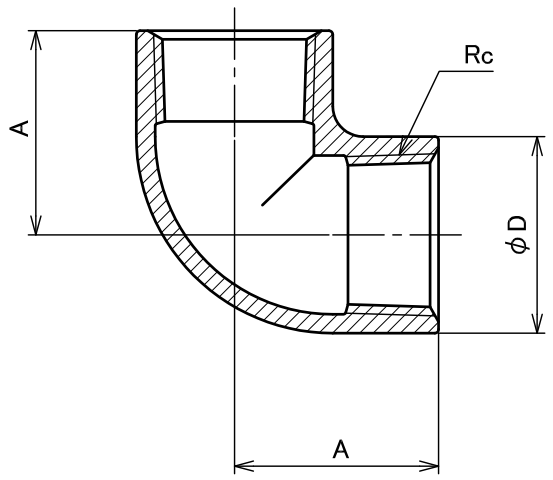

型　式	呼び径(B) Rc	A	φD	概算 重量(g)
VL2-01	1/8	17	16	34
VL2-02	1/4	19	19	38
VL2-03	3/8	23	22	52
VL2-04	1/2	27	26	79
VL2-06	3/4	32	32	130
VL2-08	1	38	39	199
VL2-10	1 ¼	46	48	334
VL2-12	1 ½	48	55	443
VL2-16	2	57	67	613

推奨締付トルク

Rc	1/8	1/4	3/8	1/2	3/4	1
トルク(N・m)	12	20	25	30	50	80

Rc	1 ¼	1 ½	2
トルク(N・m)	110	135	175

流体の状態	最高使用圧力
300℃以下の蒸気・空気・ガス・油	1.0MPa (10.2kgf/cm²)
120℃以下の静流水	2.0MPa (20.4kgf/cm²)

注記

1).ネジ部はJIS規格 B 0203:1999による。

2).記載内容について予告なく変更する場合があります。

　変更・訂正等の最新情報は“総合情報サイト”に随時掲載しています。

承　認 Approved	楊	処　理 Treatment			
		材　料 Material	SCS13A		
		個　数 Q'ty		重　量 Weight	
設　計 Designed / 製　図 Drawn	蒲田	尺　度 Scale	FREE		
		作　成 Date	2013.10.25	単位 Unit	mm

型　式 Model: VL2

品　名 Name: ステンレス製リブなしエルボ

図　番 Drawing No.: A-FS-1014

FLOBAL CORPORATION

FLOBAL A3