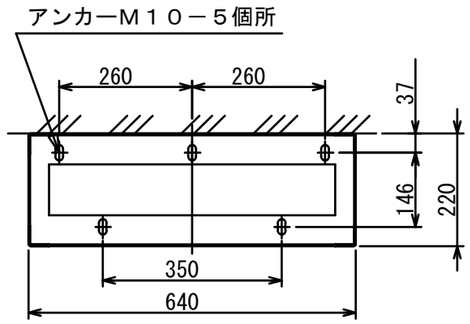

ベースフレーム床面、アンカー位置図

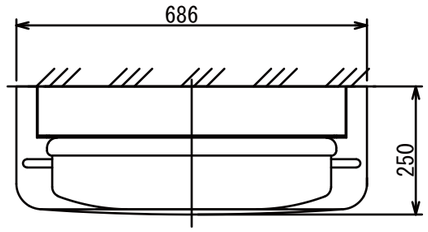

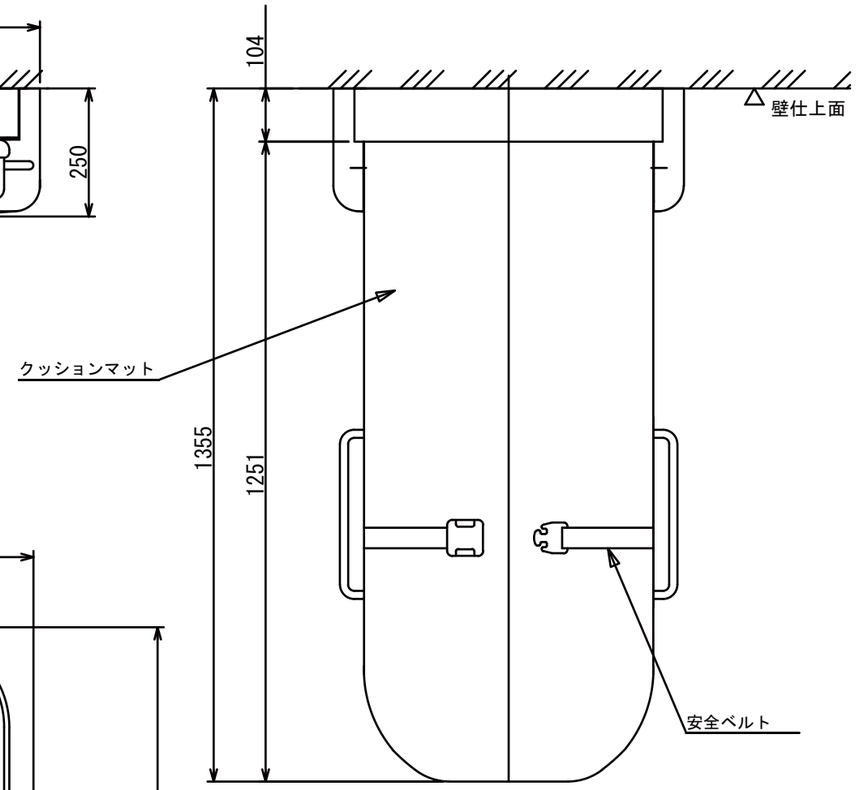

本体部	品番	－
	材質	樹脂部：ＦＲＰ
		フレーム部：スチール（焼付け塗装）
	カラー	シートカバー部：アイボリーホワイト（ＣＮ－９０）
		背パネル：ライトグレー（ＣＮ－80）
		ハンドル、脚部：焼付け塗装
	クッションマット	表面：ウレタンレザー（難燃性、抗菌仕様、カラー　ベージュ）
		クッション材：発泡ウレタン
	安全ベルト	引き込み式　ＰＰベルト（黒色）
	耐荷重	９８０Ｎ（１００ｋｇ）
	自重	３３．０ｋｇ

ベース部	品番	－
	材質	樹脂部：ＦＲＰ
		フレーム部：スチール（焼付け塗装）
	カラー	ライトグレー（ＣＮ－８０）
	自重	１１．５ｋｇ
	付属部品	①アンカーボルトＭ１０×５本
		②ベースカバー取付用ネジＭ５×4本セット（ＢＪワッシャ・化粧キャップ付）
		③本体フレーム連結用ボルトＭ８ ハードロックナット、ワッシャ×４本セット
		④設置表示シール×１枚（寸法：１５０×１５０）
		⑤施工説明書×１枚

＊組立て完成品重量４４．５ｋｇ　　（カラー記号：日塗工標準色）

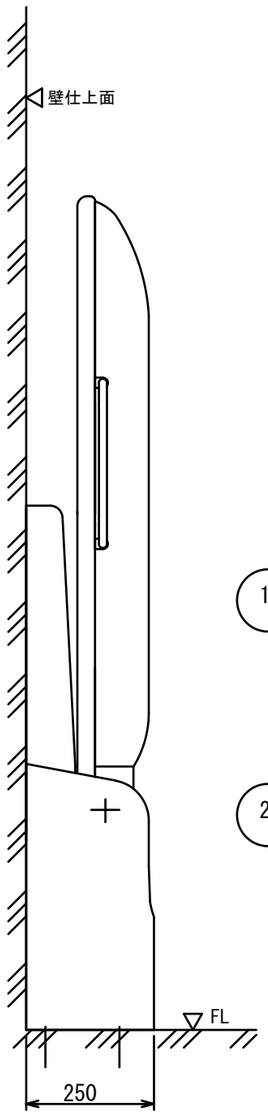

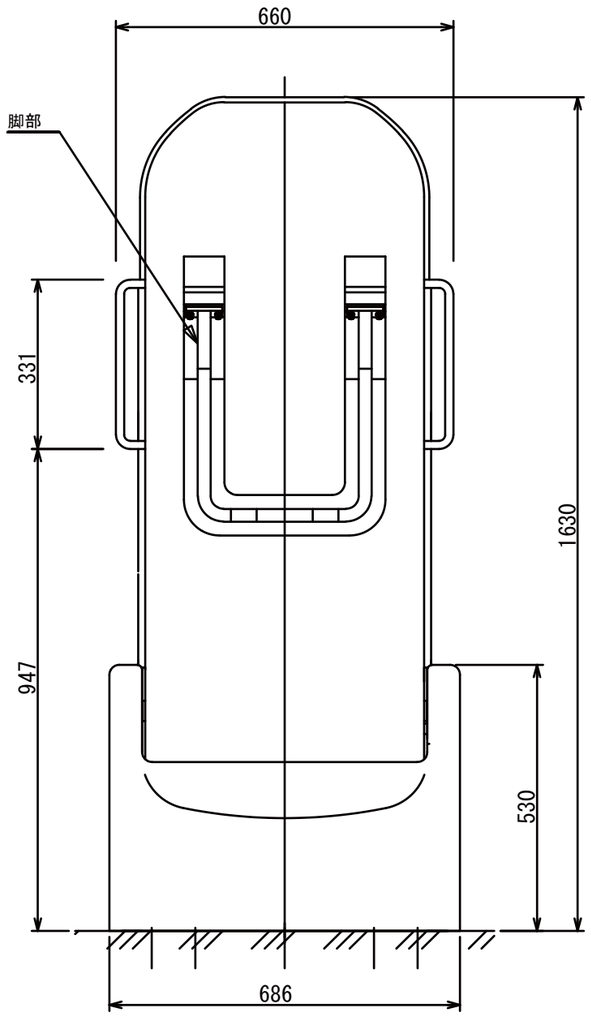

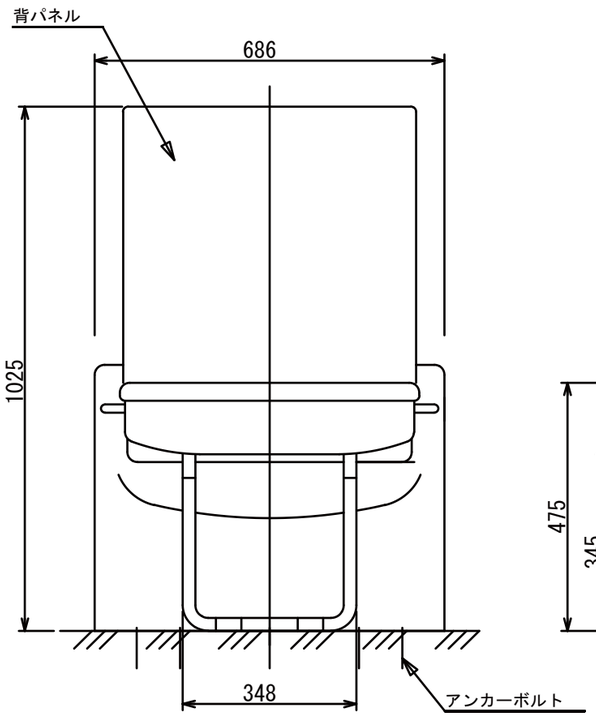

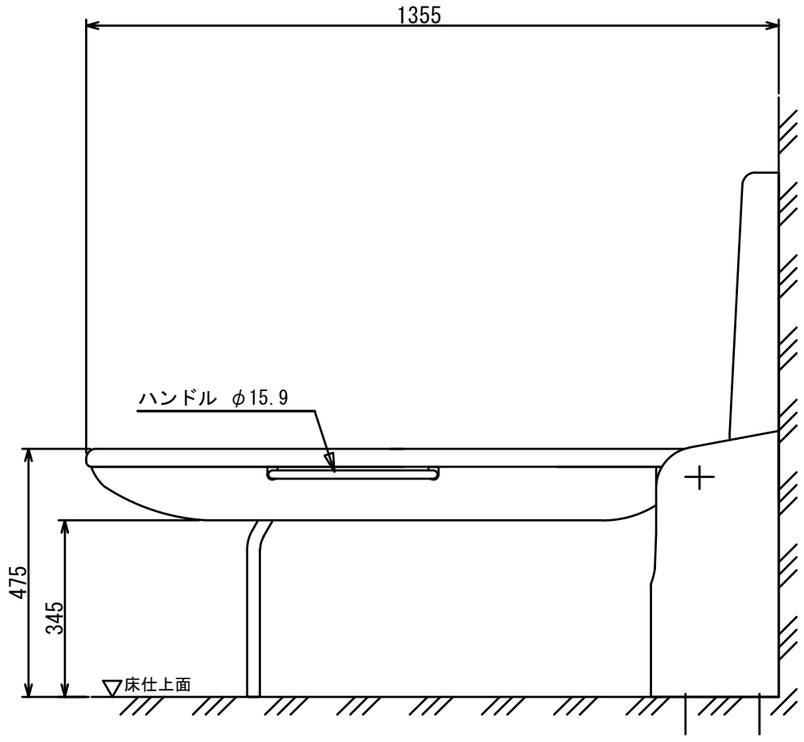

水上金属株式会社 オモイオ事業部	多目的シート　オムツっ子FU	DATE 2014/01/09	SCALE 1／12
	TS-FU	DRAWN KPI / CHECKED	
	姿図	図番	A３