符号	日　付	変　更　内　容
△		
△		
△		

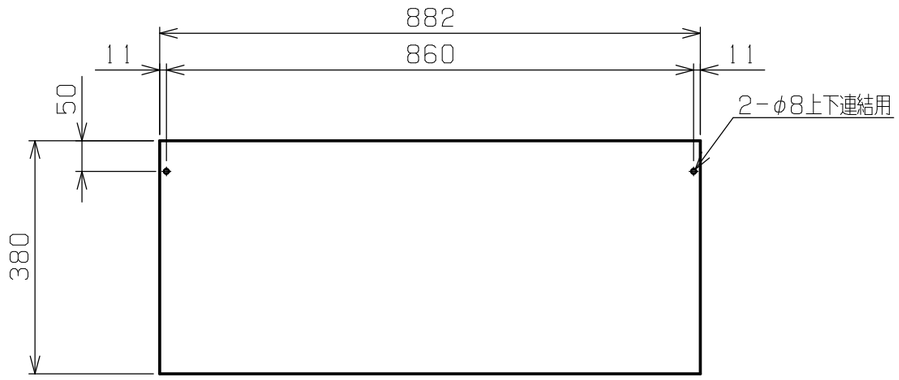

塗装色	品　番
レッド	R－330

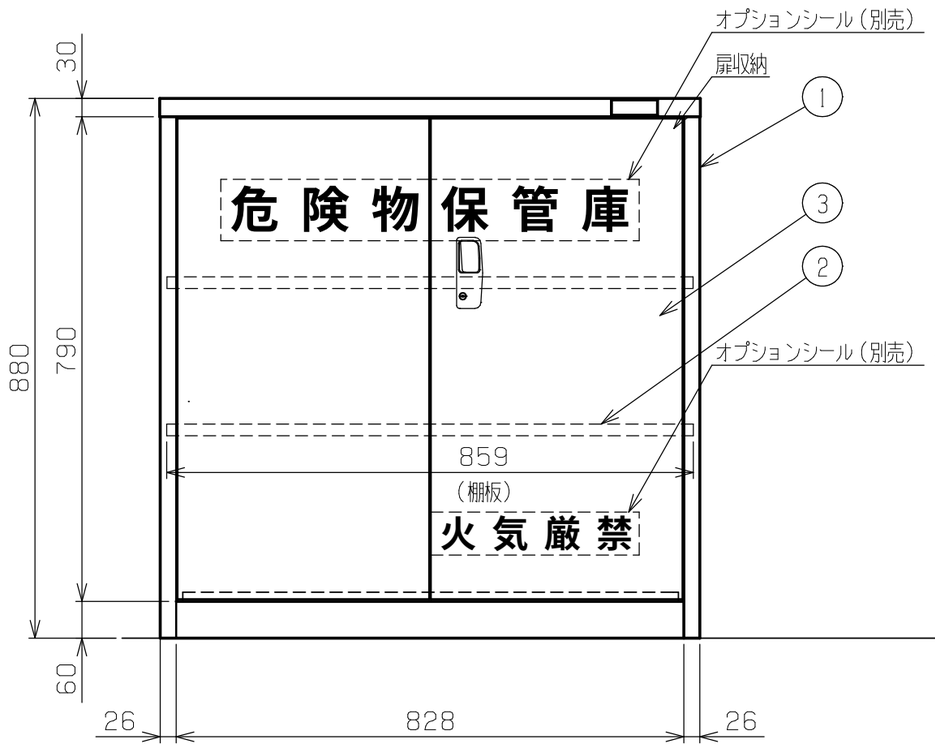

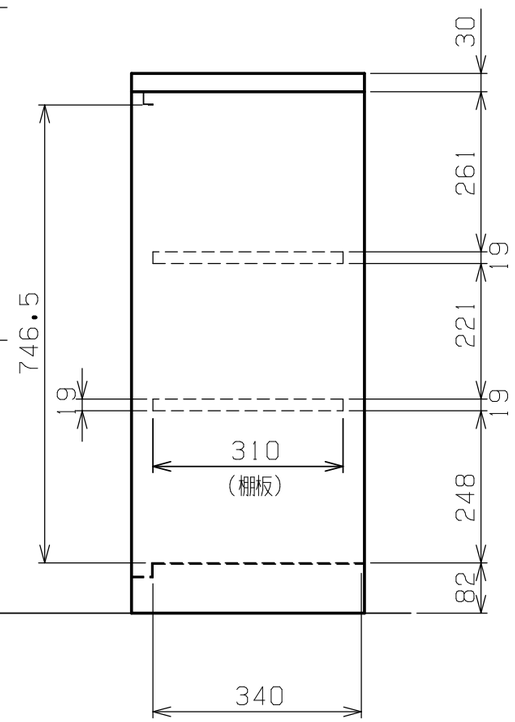

均等耐荷重（棚板1段当たり）：40kg
棚板寸法：W859×D310×H19
棚板は30㎜ピッチで調整可能
本体内形寸法：W808×D340×H746.5
転倒防止金具取付可能（オプション品番：KU－FK2）

品番	部品名	1台分数量	材質	備考
3	扉板	1セット	SPCC－SD	鍵付き
2	棚板	2	SPCC－SD	
1	本体	1	SPCC－SD	

作成	R4.10.4	3角法	名称	危険物保管ロッカー
承認	設計	製図	尺度	両開扉
		横山	1：10	R－330
				外観図

株式会社サカエ　図番　葉番