符号	日　付	変　更　内　容
△		
△		
△		

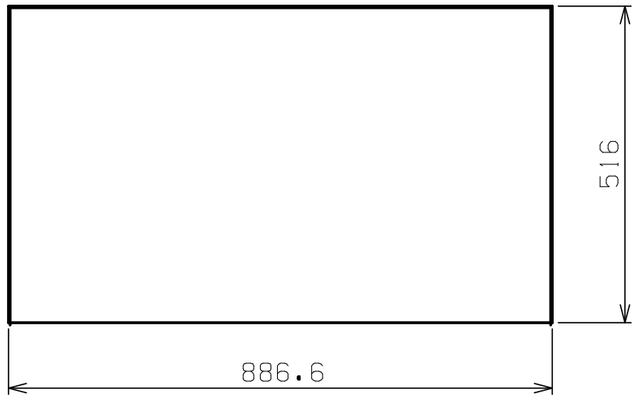

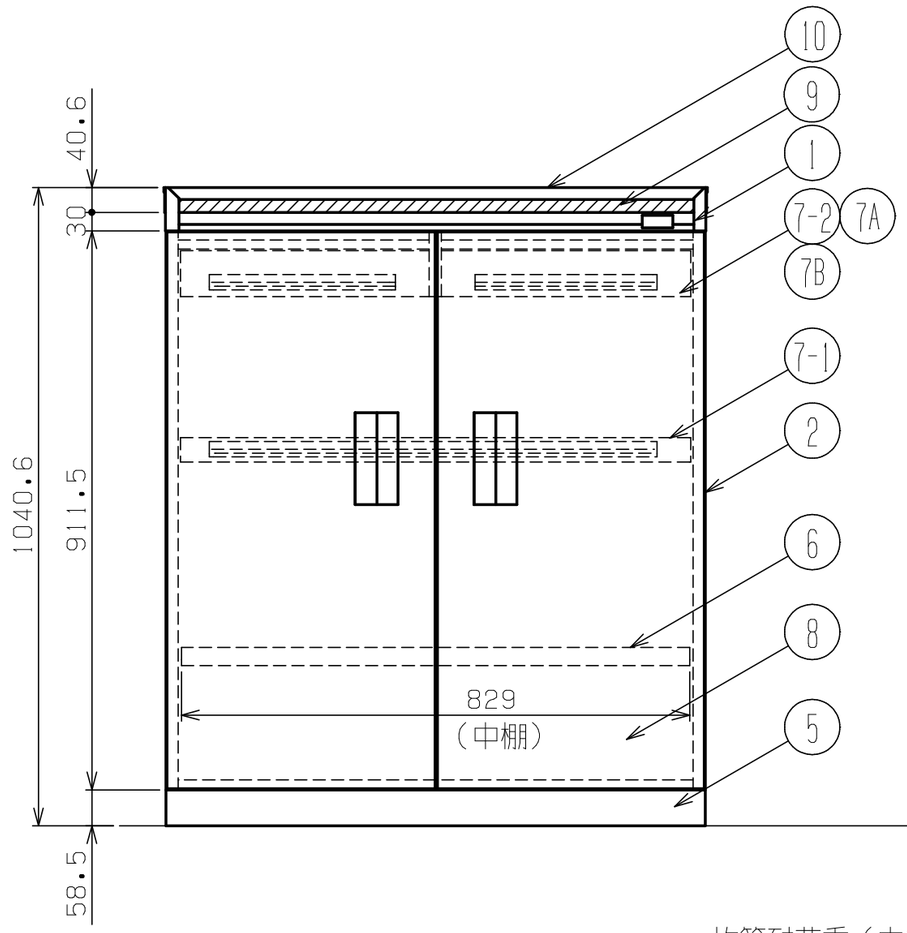

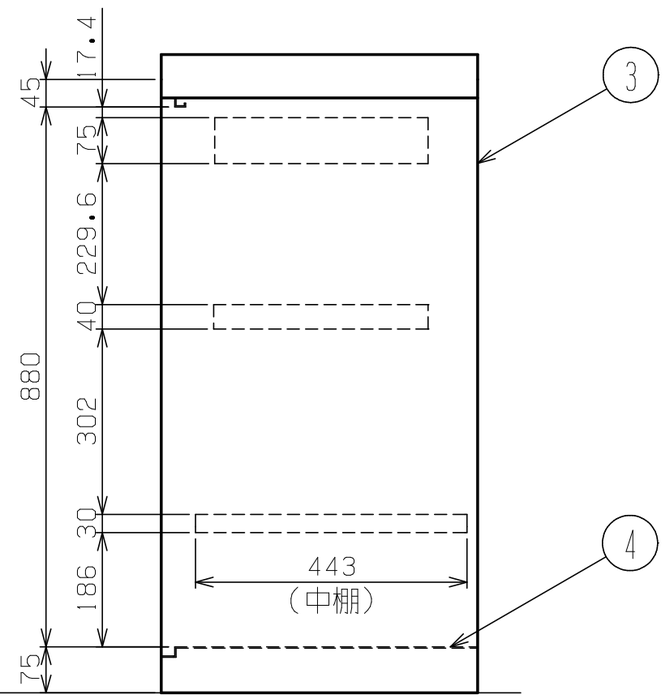

品番	部品名	1台分数量	材質	備考
10	コボレ止め	1		
9	上天板	1	合板フロアリウム張り	21t
8	両開扉	1セット	SPCC	
7B	横仕切板	4	SPCC	0.8t
7A	縦仕切板	4	SPCC	0.8t
7-2	中引出し	2		
7-1	浅引出し	1		
6	中棚	1	SPCC	0.6t
5	前フレーム	1	SPCC	0.8t
4	底板	1	SPCC	0.8t
3	背板	1	SPCC	0.8t
2	側板	L1 R1	SPCC	0.8t
1	天板	1	SPCC	0.8t

均等耐荷重（中棚）：80kg
均等耐荷重（中引出し）：50kg
均等耐荷重（浅引出し）：35kg
浅引出し内寸法：W805×D350
中引出し内寸法：W378×D348
浅引出し、中棚はピッチ39ミリで高さ調整可能

品番
サカエグリーン塗装 (№50AA-467)
K-100

作成	2003-7-18	3角法	名称	ミニ工具室 K-100
承認	設計	製図	尺度	
		西	1:10	外観図

株式会社サカエ　図番　葉番 8/18