符号	日　付	変　更　内　容
△		
△		
△		

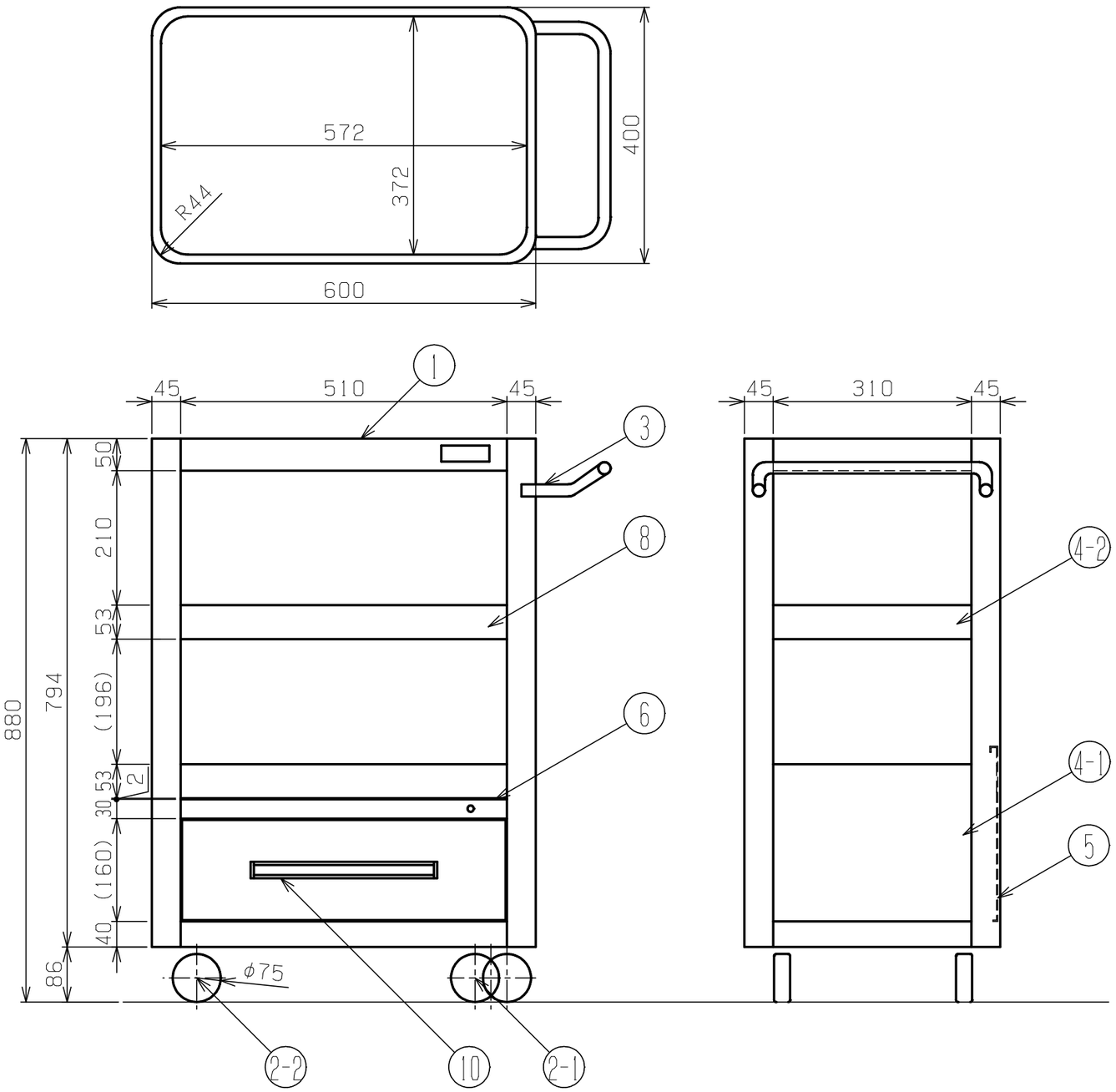

品番	部品名	1台分数量	材質	備考
10	深引き出し	1		
9	欠番			
8	固定棚	2		
7	欠番			
6	中カマチ	1		
5	背板	1		
4-2	側板	2		
4-1	側板	2		
3	取手	1		
2-2	固定キャスター	2	ナンシンSKC-75EM	
2-1	自在キャスター	2	ナンシンSTC-75EM(S-1)	
1	本体	1		

	品番
	サカエグリーン塗装
天板皿型	A－11A
天板フラット型	A－31A

均等耐荷重：200kg

作成	2009.1.5	3角法	名称	エースワゴン A－11A・A－31A
承認	設計	製図	尺度	
		西	1：8	外観図

株式会社サカエ　図番　葉番