符号	日　付	変　更　内　容
△		
△		
△		

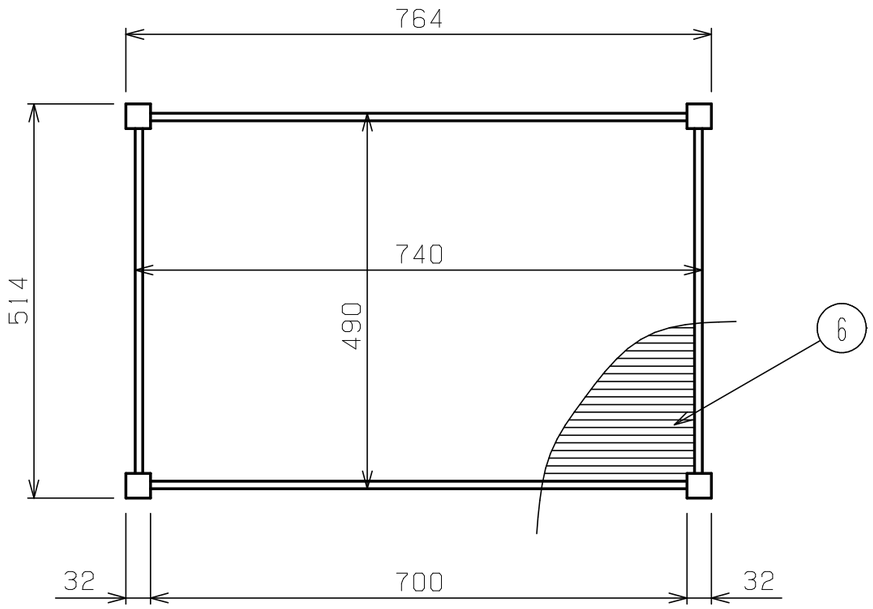

①支柱②スライド脚：クロームメッキ
③板ナット④棚板：サカエホワイトアイボリー塗装
均等耐荷重：７５ｋｇ

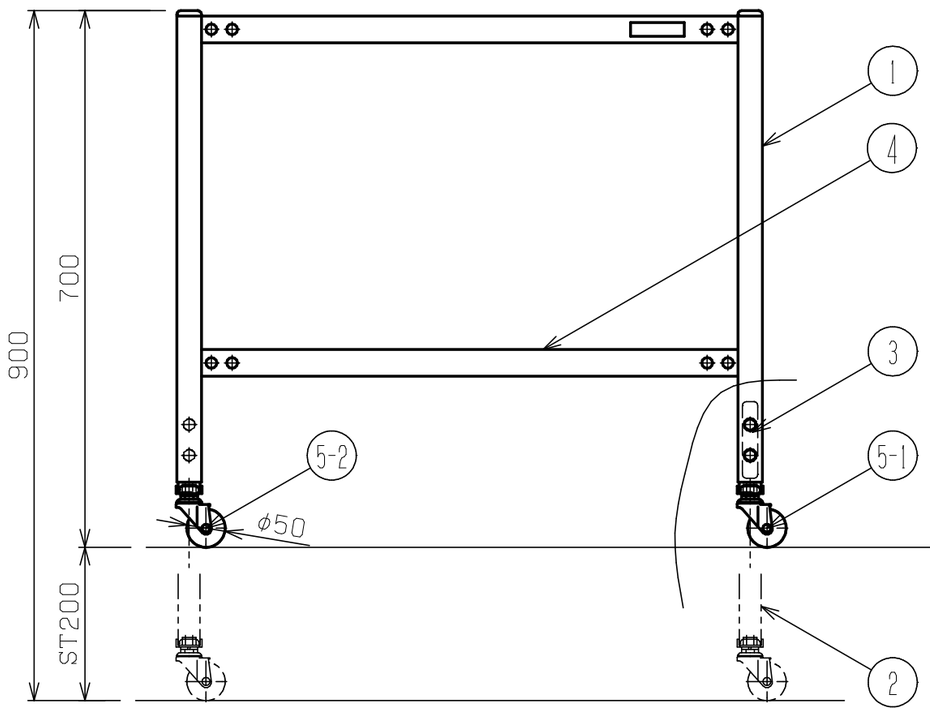

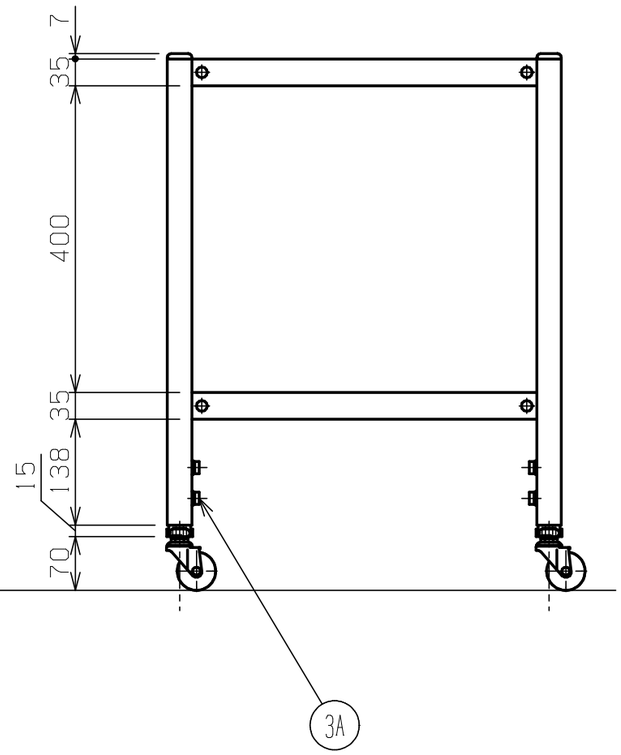

品番	部品名	1台分数量	材質	備考
6	B山マット	1		
5－2	自在キャスター（S無）	2	(有)ナンシン SR-50NTP	M12XP1.75
5－1	自在キャスター（S付）	2	(有)ナンシン SR-50NTP S-1	M12XP1.75
4	棚板	2		
3	板ナット	4		
2	スライド脚	4		
1A	天キャップ	4		□32X1.2t用 黒
1	支柱	L2 R2		

作成	2008.12.29	3角法	名称	フリーワゴン高さ調整タイプ TFW－20
承認	設計	製図	尺度	
		西	1/8	外観図

株式会社サカエ　図番　葉番