符号	日　付	変　更　内　容
△		
△		
△		

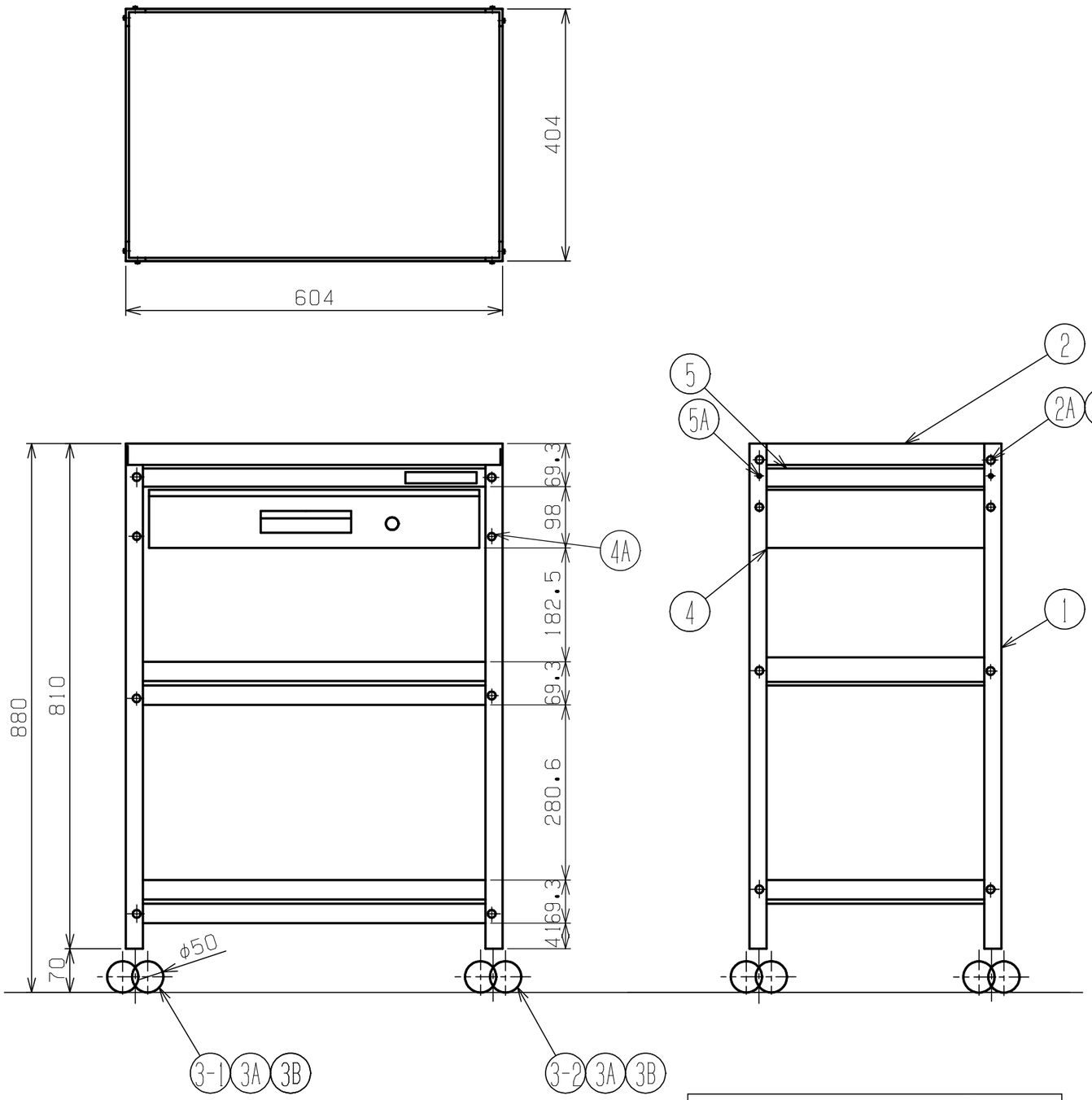

品番	部品名	1台分数量	材質	備考
5A	トラス小ネジ	6	(市)M6*10L	
5	カバー	3	SPCC	1.0t
4A	トラス小ネジ	4	(市)M6*10L	
4	キャビネット	1		Ⓖ
3B	六角ナット	4	(市)M12XP1.75	
3A	バネ座金	4	(市)M12	
3-2	自在キャスター(S無)	2	(市)ナンシンSR-50NTP	M12XP1.75
3-1	自在キャスター(S付)	2	(市)ナンシンSR-50NTP(S-1)	M12XP1.75
2B	セレイト付フランジナット	24	(市)M6	
2A	トラス小ネジ	24	(市)M6*10L	
2	棚板	3	SPCC-SD	0.7t
1	支柱	4	SPHC-P	1.6t

品　番	
サカエグリーン塗装	サカエホワイトアイボリー塗装
SPY-20C	SPY-20CI

均等耐荷重：100kg

作成	2008.12.29	3角法	名称	スペシャルワゴン SPY-20C・SPY-20CI
承認	設計	製図	尺度	
		西	1:8	外観図

株式会社サカエ　図番　葉番