符号	日　付	変　更　内　容
△		
△		
△		

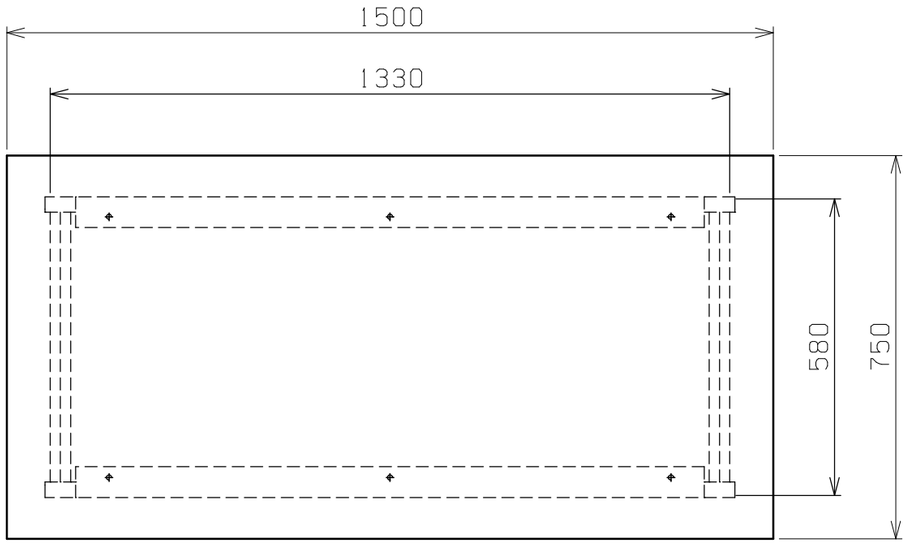

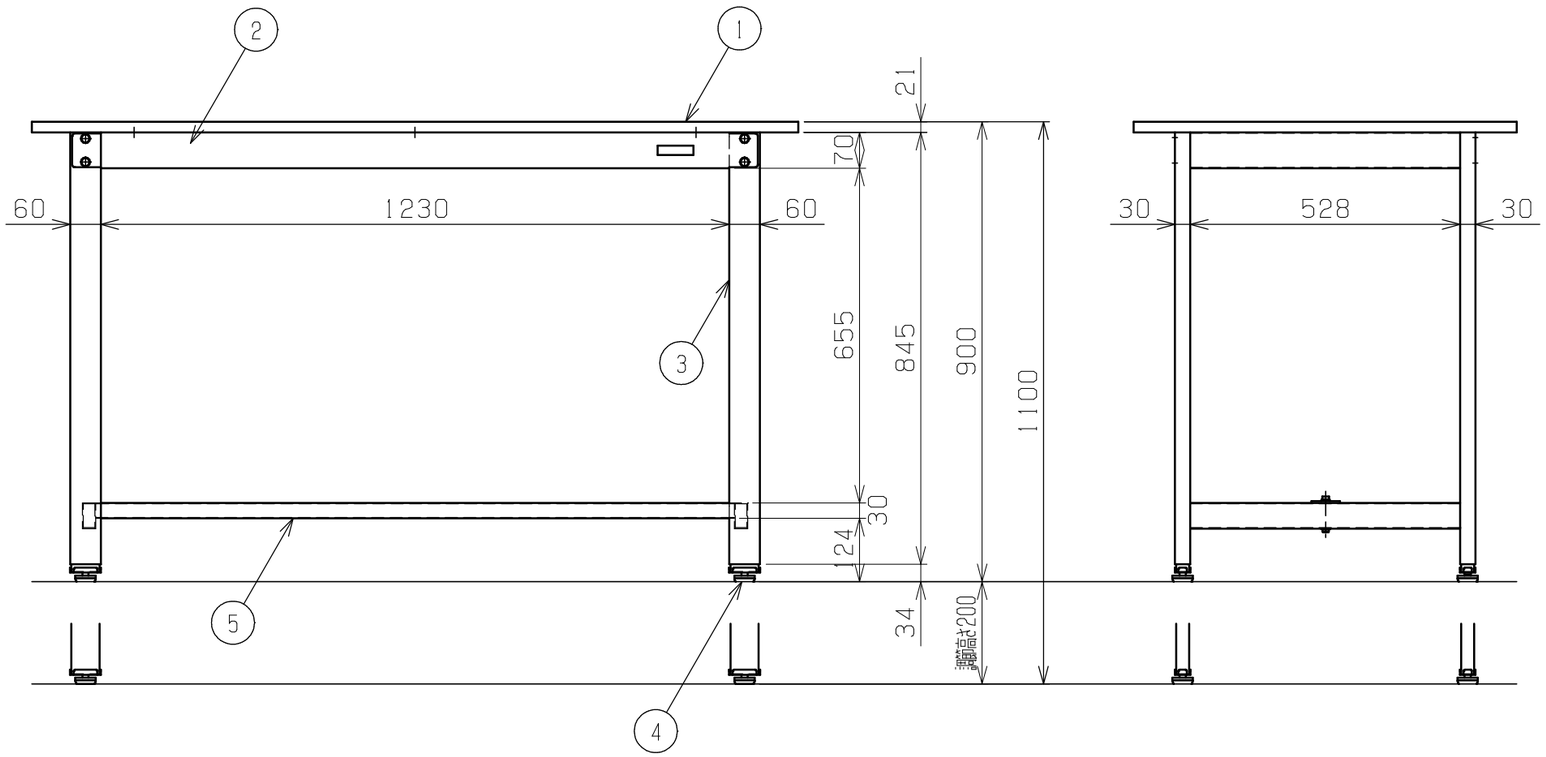

天板・塗装色と品番の関係

天　板	塗　装　色	品　番
グリーンサカエリューム天板	サカエグリーン	TKK9-157F
ホワイトサカエリューム天板	サカエホワイトアイボリー	TKK9-157FIV
アイボリーポリエステル天板	サカエホワイトアイボリー	TKK9-157PI

均等耐荷重　200kg

品番	部品名	1台分数量	材質	備考
5	カンヌキ	1	SPCC-SD	1.2t
4	アジャスター	4	ABS・ユニクロメッキ	M12XP1.75
3	脚フレーム	2		スライド機構付
2	天受フレーム	2	SPCC-SD	1.2t
1	天板	1	品番ニヨリ異ナル(上記参照)	

作成	H24.9.18	3角法	名称	軽量高さ調整作業台
承認	設計	製図	尺度	TKK9タイプ
		上田	1:12	W1500×D750×H900~1100
				外観図

株式会社サカエ　図番　葉番