符号	日　付	変　更　内　容
△		
△		
△		

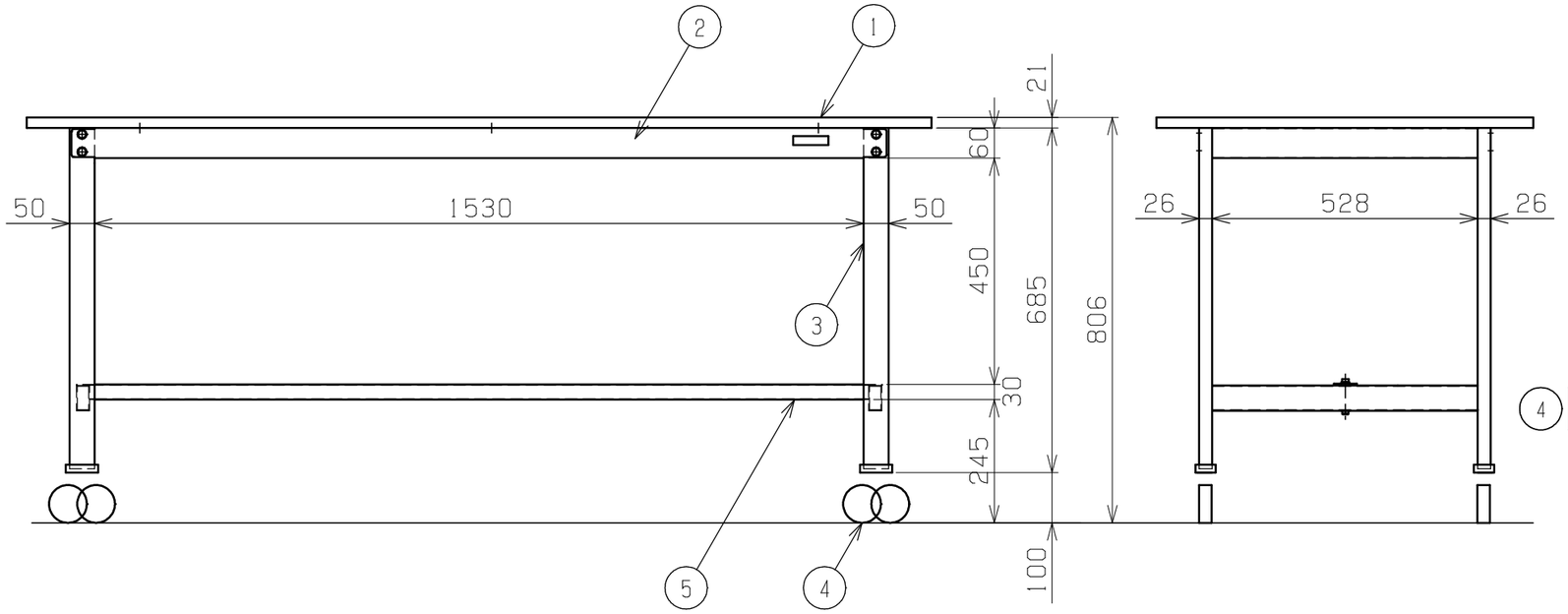

天板・塗装色と品番の関係

天　板	塗　装　色	品　番
ニューグレーポリエステル天板	サカエダークグレー	SEL-1875PR

均等耐荷重　150kg

品番	部品名	1台分数量	材質	備考
5	カンヌキ	1	SPCC-SD	1.2t
4-2	自在キャスター(S付)	2	φ75　ゴム車	M12XP1.75
4-1	自在キャスター(S無)	2	φ75　ゴム車	M12XP1.75
3	脚フレーム	2		
2	天受フレーム	2	SPCC-SD	1.2t
1	天板	1	品番ニヨリ異ナル(上記参照)	

作成	H24.9.19	3角法	名称	軽量作業台　移動式
承認	設計	製図	尺度	SELタイプ
		上田	1:12	W1800×D750×H805
				外観図

株式会社サカエ　図番　葉番