符号	日　付	変　更　内　容
△		
△		
△		

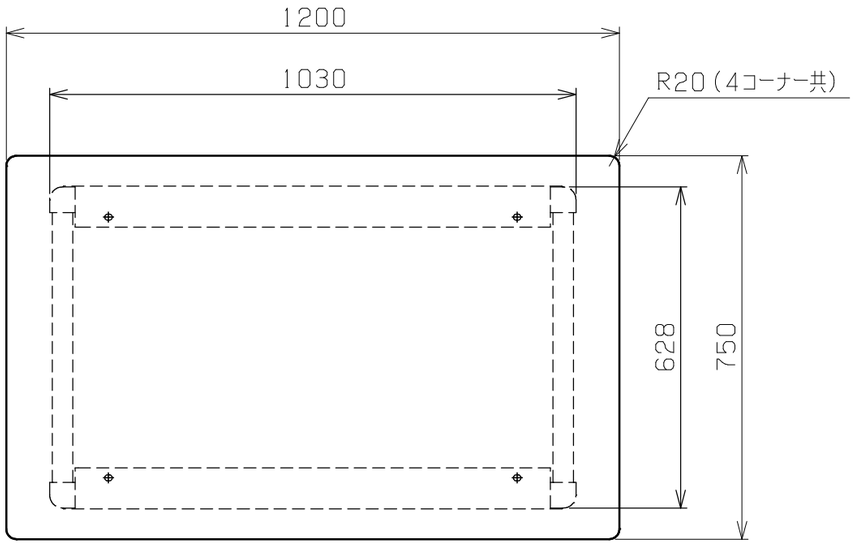

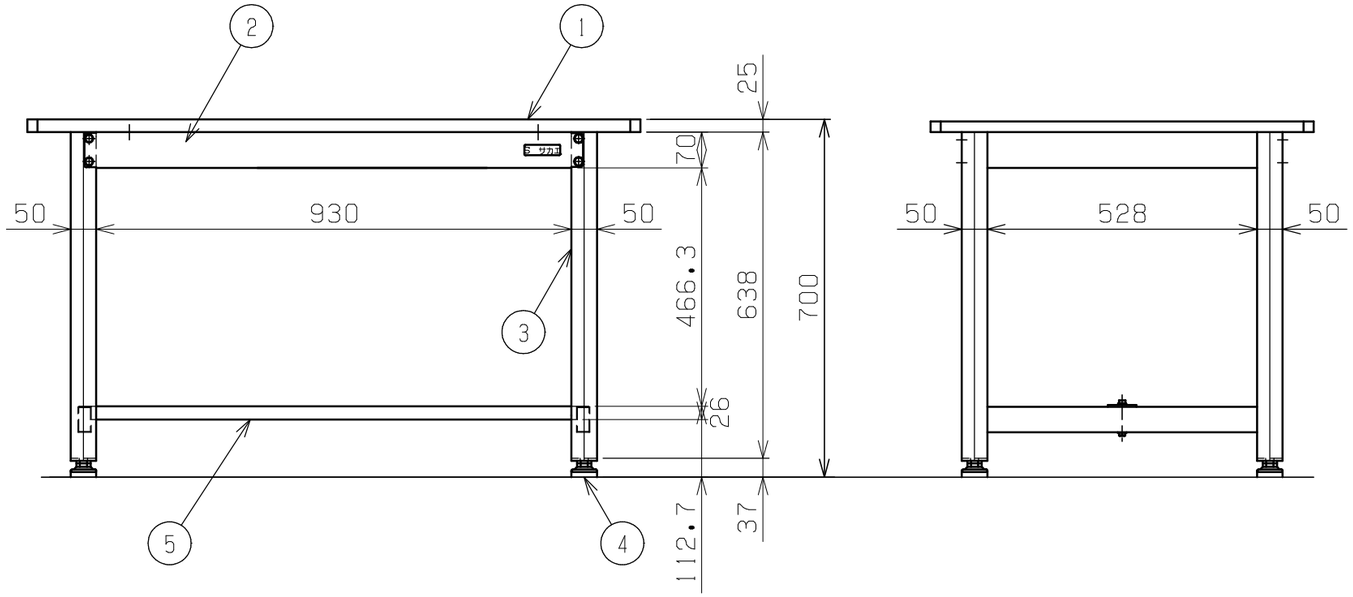

天板・塗装色と品番の関係

天　板	塗　装　色	品　番
ホワイトポリエステル天板	パールホワイト	KF－49W

均等耐荷重　400kg

品番	部品名	1台分数量	材質	備考
5	センターカンヌキ	1	SPCC-SD	1.2t
4	アジャスター	4	防振ゴム	M16XP2.0
3	脚フレーム	2		
2	天受フレーム	2	SPCC-SD	1.2t
1	天板	1	品番ニヨリ異ナル（上記参照）	

作成	H24.10.17	3角法	名称	中量作業台　扇形支柱（パールホワイト）
承認	設計	製図	尺度	KFタイプ
		上田	1：12	W1200×D750×H700
				外観図

株式会社サカエ　図番　葉番