口金セット75
(フラットタイプ)

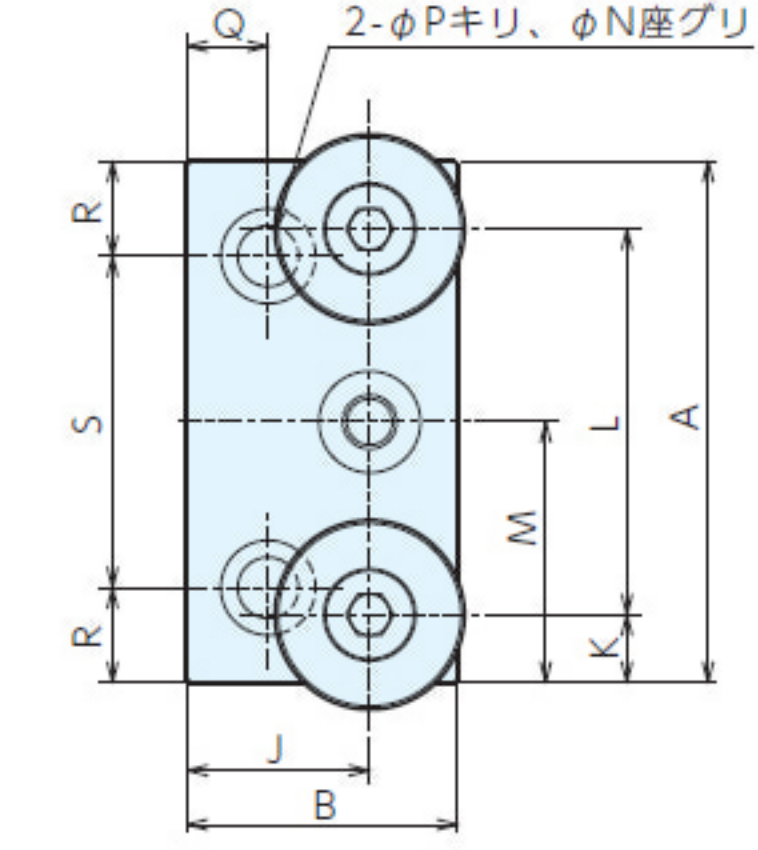

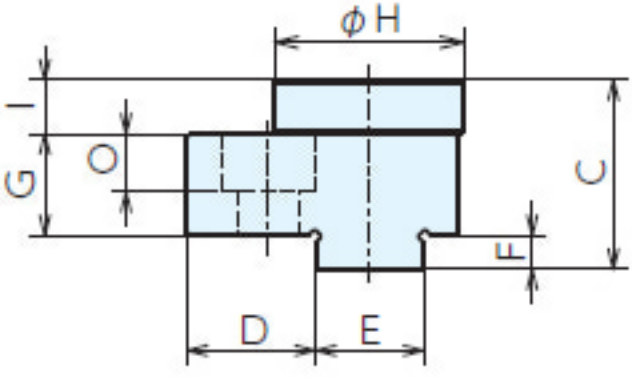
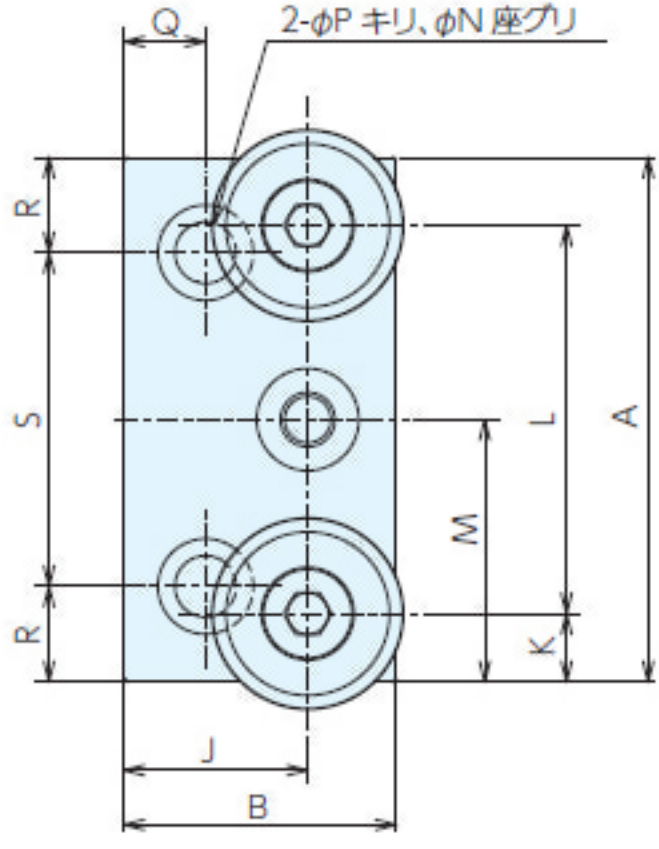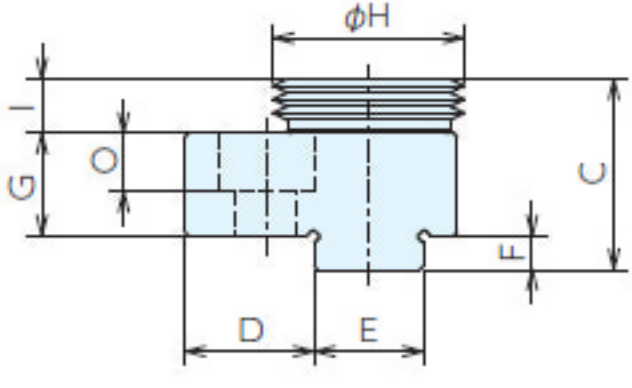
口金セット75
(グリッドタイプ)