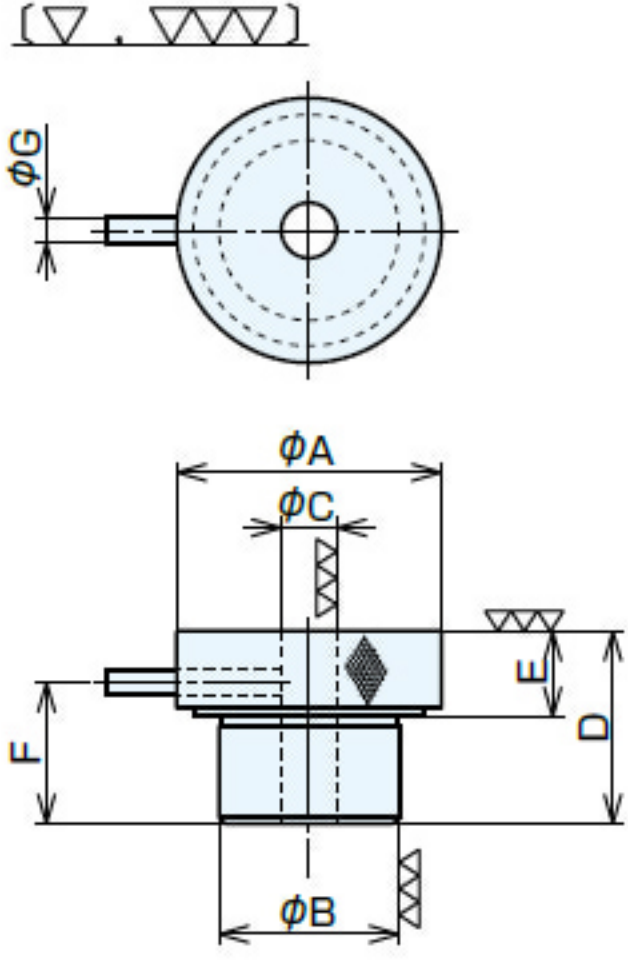
〔▽ , ▽▽▽〕
ΦG
ΦA
ΦC
E
D
F
ΦB