▽〔▽▽，▽▽▽〕

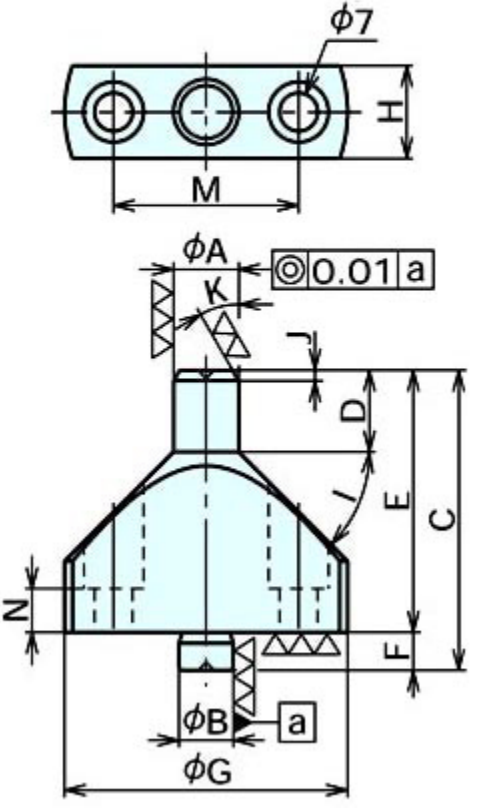
φ7
H
M
φA
◎ 0.01 a
K
J
D
I
E
C
N
F
φB
a
φG