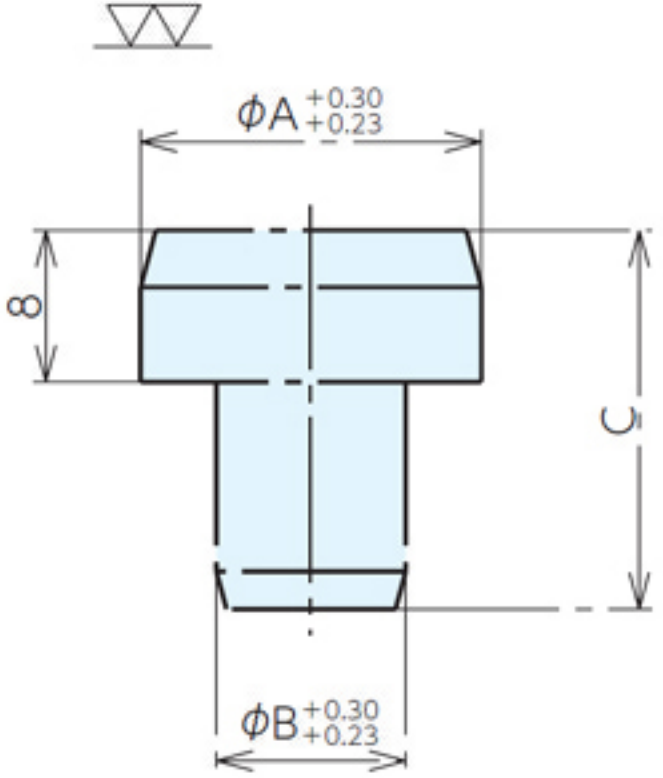

セルフカット品

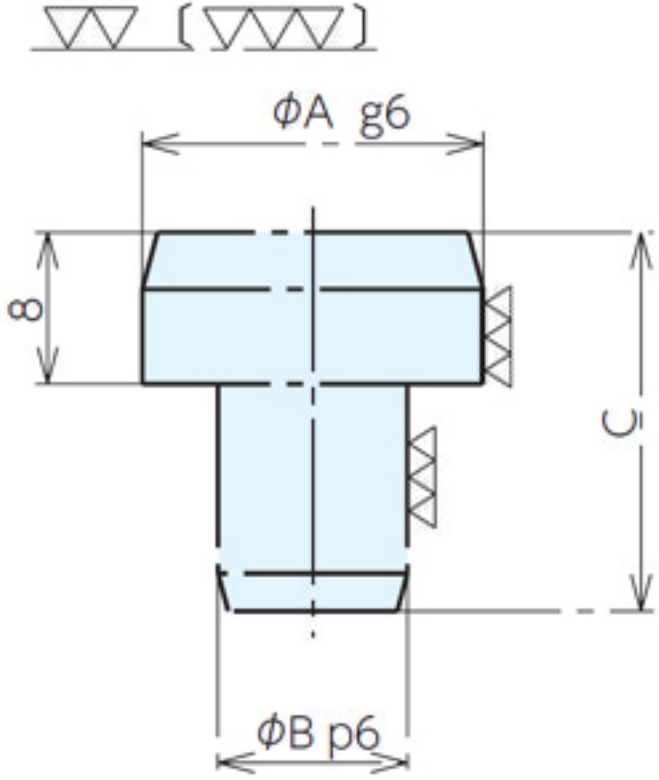

仕上品