ポンプ仕様				
型式		MEDX	250	500
吐出量	50HZ	ml/min	25~250×2	50~500×2
	60HZ		30~300×2	60~600×2
最大吐出圧力		MPa	0.7	0.7
最大ストローク		mm	4	6
最大吸込揚程		m	−2	−2
調節		運転、停止中可変		
接続	吐出		φ6×11	
	吸込			
重量		kg	13.5	13.5

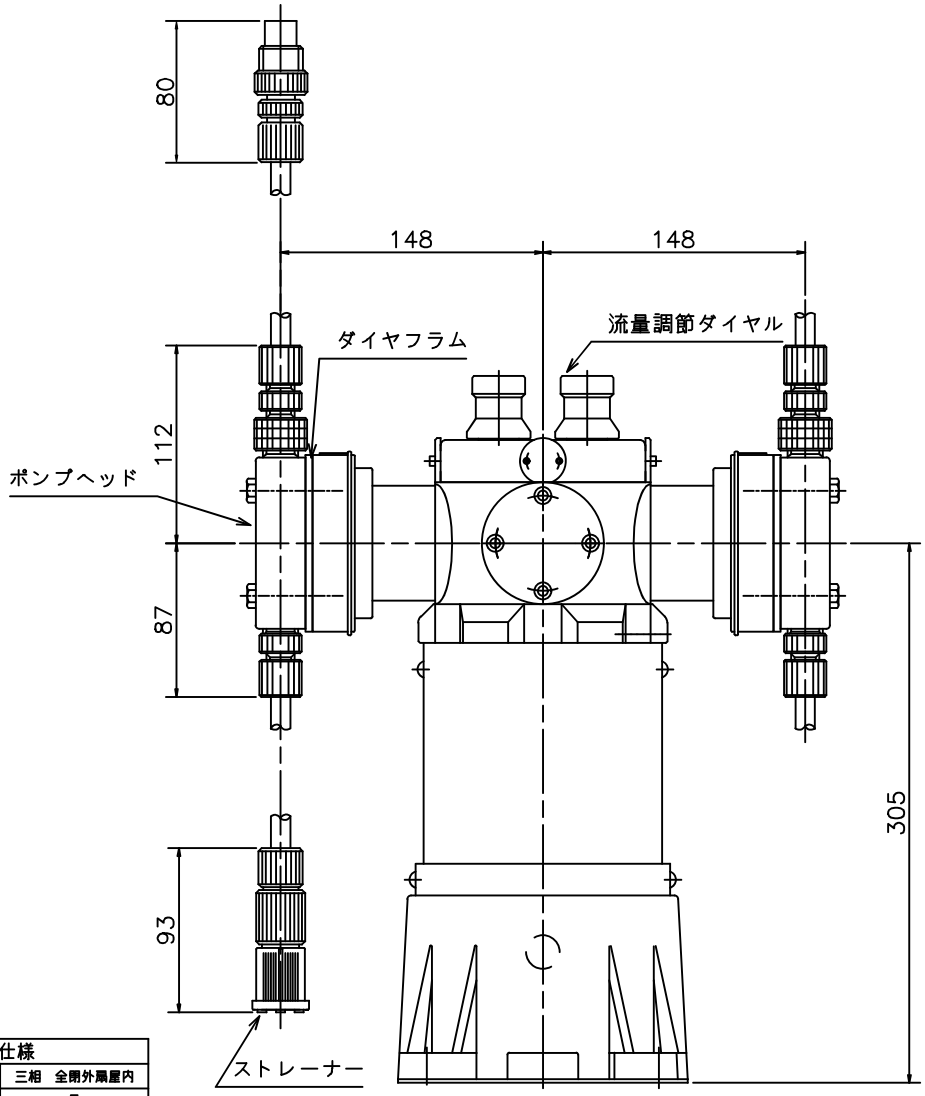

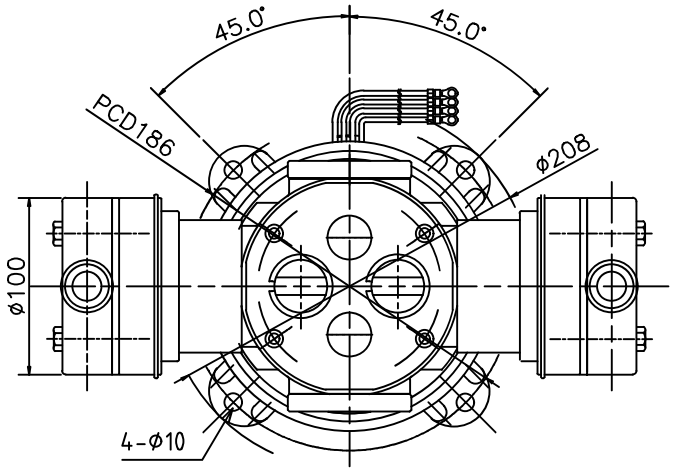

電動機仕様		
種類		三相　全閉外扇屋内
耐熱クラス		E
電源	V	AC200
出力	W	100
定格電流 50Hz	A	0.73
60Hz		0.68
回転数 50Hz	rpm	1430
60Hz		1720

接液部材質	
ポンプヘッド	PVC
バルブ	PTFE・SUS・セラミック・ハステロイC
ダイヤフラム	PTFE
Oリング	バイトン・NBR・PTFE

名称	DIAPHRAGM PUMP MEDX−250,500P−H

名東化工機株式会社