No,	品　　名	数	材質／品番	備　　考
①	本　　体	1	SUS304･HL/SG/t0.5･t0.6	リベット組立て
②	抽　　斗	2	SUS304･HL/ 2B/t0.6	
③	錠　　前	1	BsBM ・ NKC635	クロムメッキ
④	取　　手	2	ABS /･クリック	ブラウン色
⑤	レ ー ル	4	SPCC ･C3300-20	亜鉛仕上
⑥	カンヌキ	1	SUS304･2B/t1.0	
⑦	転倒防止機構	1	SUS304･2B/t1.0	
a	連結金具	4	SUS304･HL/SG/t0.8	
b	固定金具	5	SUS304･HL/SG/t1.0	

付属品	
	仕切板（ガロン瓶用） ・ 2セット
	M4トラスネジ ・ 18ヶ
	コンクリート釘 ・ 5ヶ

※ 突起物は寸法に含まれません。
※ 本体自重30Kg
※ 抽斗荷重30Kg

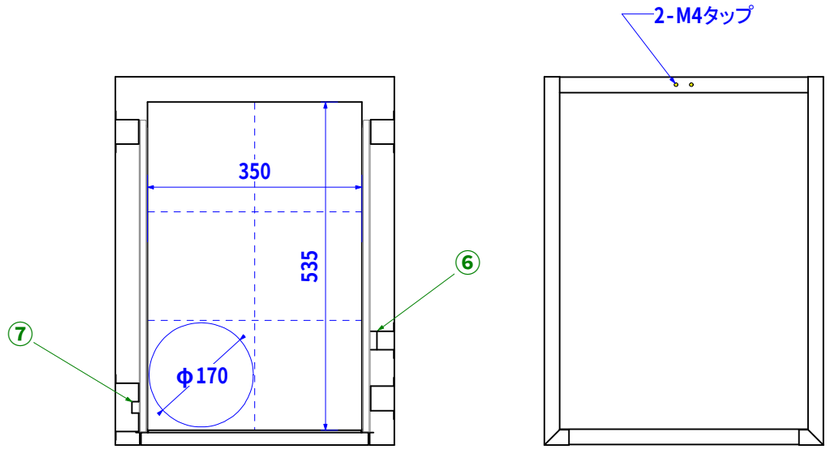

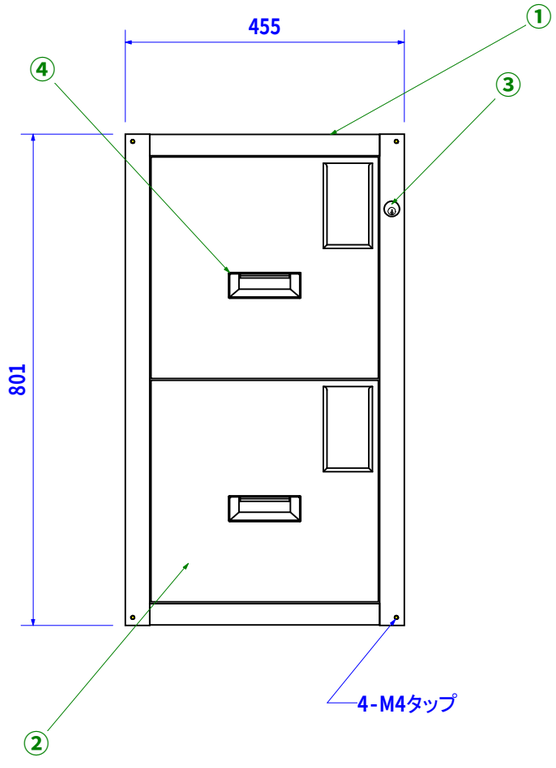

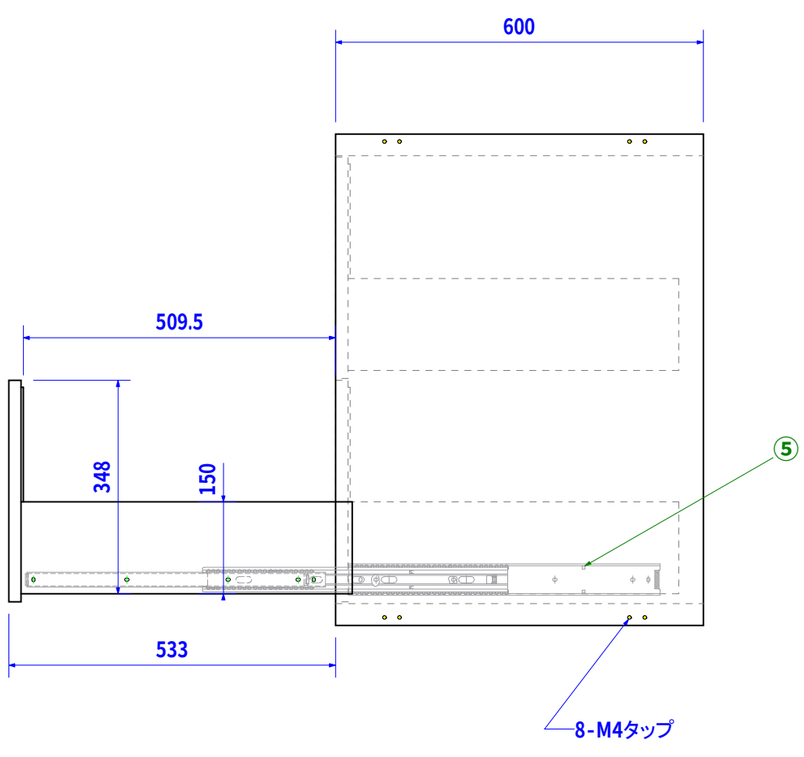

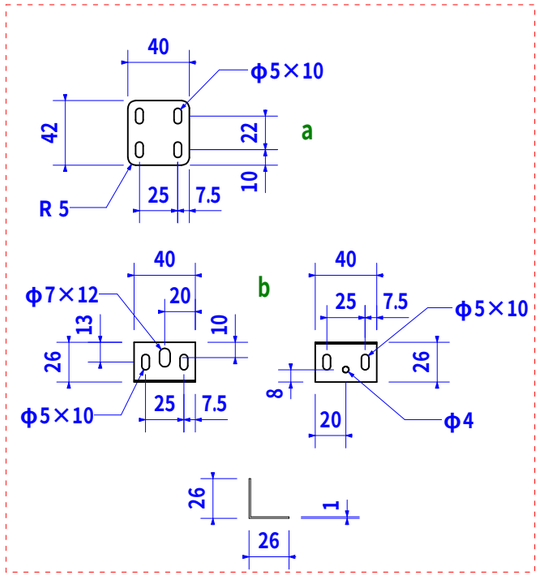

備　考	承　　認	検　図	設　計	TRUSCO トラスコ中山株式会社	設計年月日	全　葉	受　入　№	薬品庫	Scale
								図面名称 SY-2N	1/10 1/4 1/