web:参考図

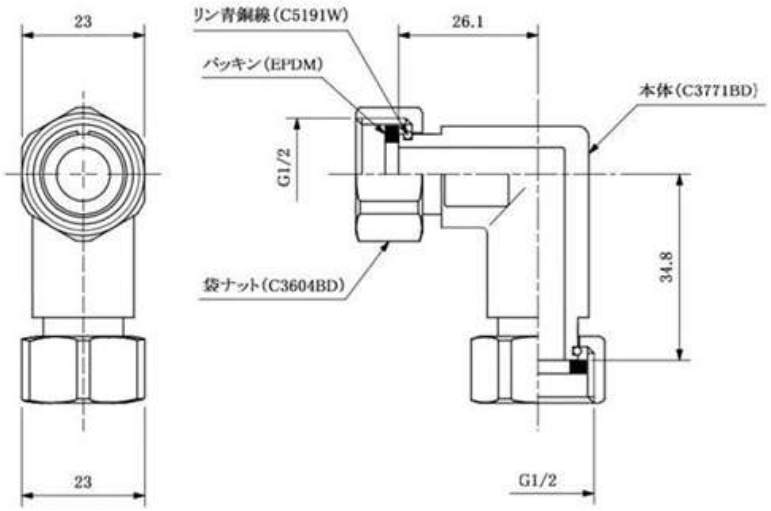

❖表面:クロームメッキ

※web図面の為、等縮尺ではございません。

改定履歴	改定年月日	部品コード:	品種:	材質記号:	材質名:	尺度:	製図日付:	
			メッキ継手			FREE		
		品番:	品名:	承認:	照当:	検図:	製図:	
		S99MM	両ナットフレキエルボ					