承認図
APPROVED DRAWING
印

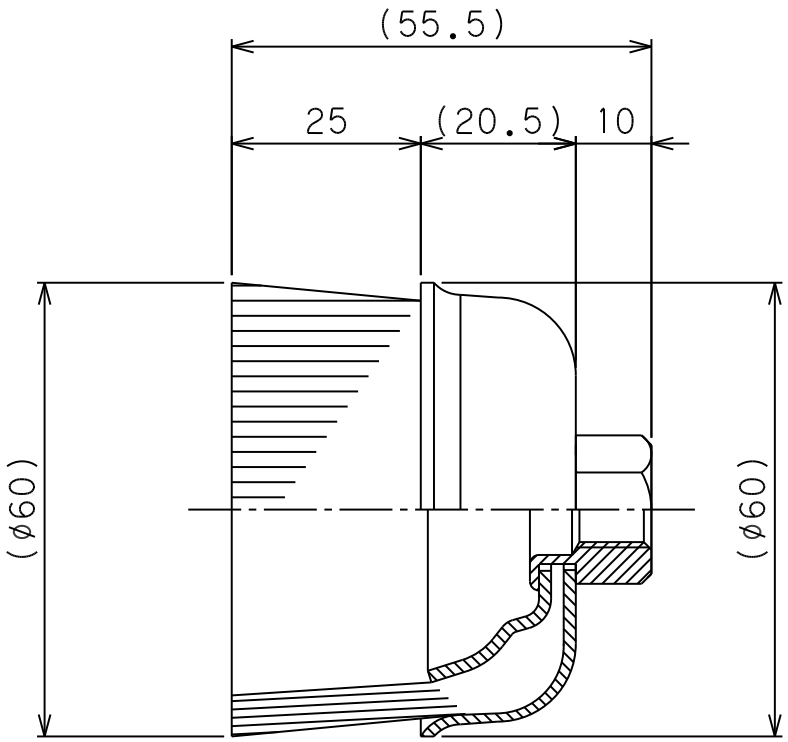

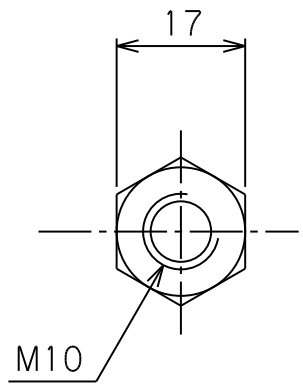

※指示無き角は糸面取りの事。

番号 no.	部品名 Part name	材質 material	個数 Pcs	備考 remarks
5	–	–	–	–
4	組立ナット	SGD	1	–
3	内金具	SPCC	1	–
2	外金具	SPCC	1	–
1	毛材：BRH	–	一式	–

番号 No.	訂正事項 REVISION	訂正者 CORRECTOR	日付 DATE
3			
2			
1			

製図 DRAWER	清和	型式 MODEL	----＊＊＊＊	製品名 PRODUCT NAME	カップ型	材質 MATERIAL	＊＊
検図 CHK'D	佐藤(伸)	図面番号 DRAWING No.	2023-SS-106	会社名 COMPANY NAME	INDUSTRIAL BRUSH Takashimasangyo Co.,Ltd 高島産業株式会社	製図年月日 DRAWING DATE	2023/04/25

個数 PCS	熱処理／表面処理 HEAT TREATMENT/SURFACE TREATMENT	用紙 PAPER SIZE	尺度 SCALE	TS管理図番 TS CONTROL No.	第三角法 THIRD ANGLE PROJECTION METHOD
–	–	A4	1：1	＊＊＊＊-2023-21	