承認図
APPROVED DRAWING
印

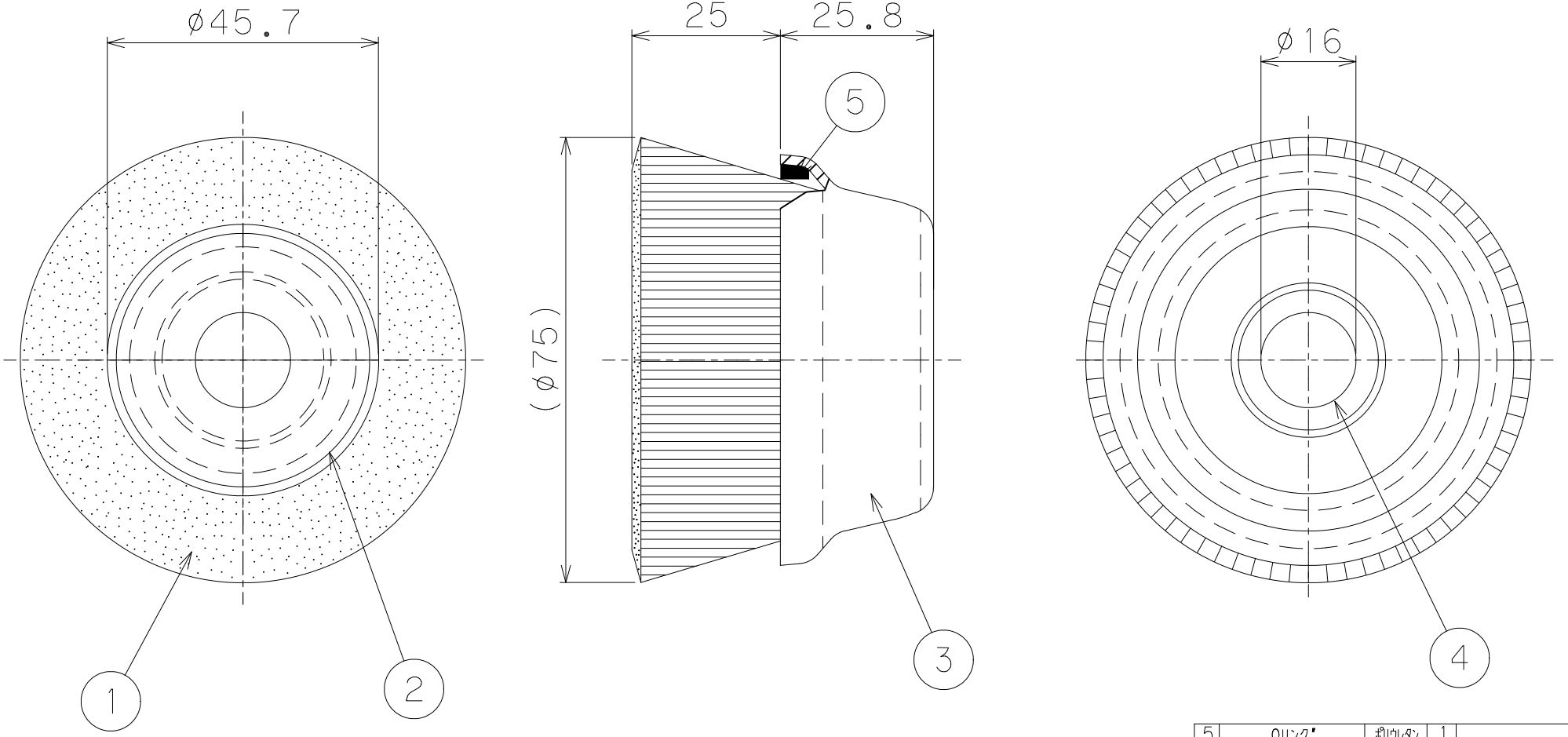

番号 no.	部品名 Part mame	材質 material	個数 PCS	備考 remarks
5	Oリング	ポリウレタン	1	
4	パイプ	STKM11A	1	
3	外金具：75大	SPCE	1	電気亜鉛メッキ、三価クロメート処理
2	内金具：G75小	SPCE	1	電気亜鉛メッキ、三価クロメート処理
1	毛材：SUSø0.3	SUS304		

番号 No.	訂正事項 REVISION	訂正者 CORRECTOR	日付 DATE
3			
2			
1			

製図 DRAWER	型式 MODEL	製品名 PRODUCT NAME	材質 MATERIAL	個数 PCS	熱処理／表面処理 HEAT TREATMENT/SURFACE TREATMENT	用紙 PAPER SIZE	尺度 SCALE
TAN JIANG	CHSOR	OR式カップ型 CHSOR-0756				A4	1:1

検図 CHK'D	図面番号 DRAWING No.	会社名 COMPANY NAME	製図年月日 DRAWING DATE	TS管理図番 TS CONTROL No.	第三角法 THIRD ANGLE PROJECTION METHOD
H.Ikarashi	2020-09-06T	INDUSTRIAL BRUSH Takashimasangyo Co.,Ltd / Takashima Sangyo Co.,Ltd	2020.09.03		