YamaTec

ワークテーブル300シリーズ・500シリーズ

高さ調整タイプ　移動式

N53-10

取扱説明書

このたびはお買い上げいただき、誠にありがとうございます。
この説明書は、この商品の組立て方が記載してあります。
正しく安全にお使いいただくためにも、この説明書をよくお読みになり、内容をご理解の上お使いいただけますようお願い致します。

ご注意

インパクトドライバーは使用しないでください。ネジ部が破損する恐れがあります。

組立方法

1

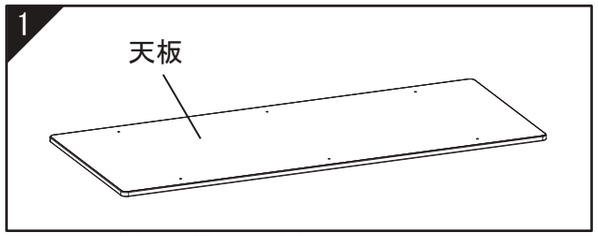

天板を裏返して置いてください。

2

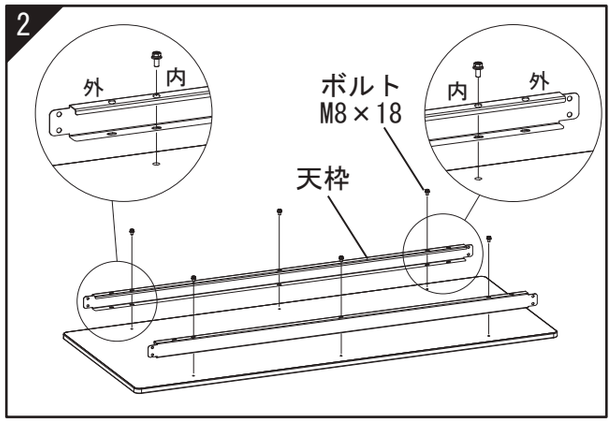

天枠を6本または4本のボルトで仮止めします。
W1800サイズの場合は、上図の通り6箇所をビス止めします。W1500サイズ以下の場合は、4箇所をビス止めします(中央の穴はありません)。
※天枠には複数の穴があいてます。天板のナットに合う穴(内/内または外/外のどちらか)を使用します。
上図は内/内を使用する組立例 です。
※仮止めは天枠が動く程度としてください。

3

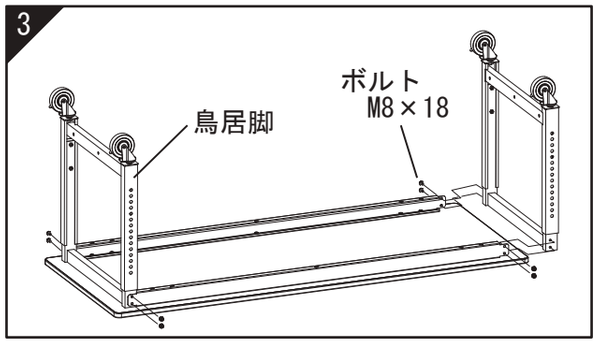

鳥居脚をボルトで仮止めします。
(締めこまないでください)

4

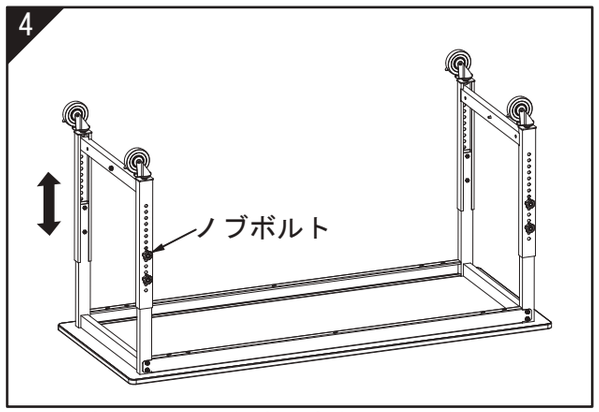

この状態で鳥居脚を任意の高さにして附属のノブボルトで固定してください。

5

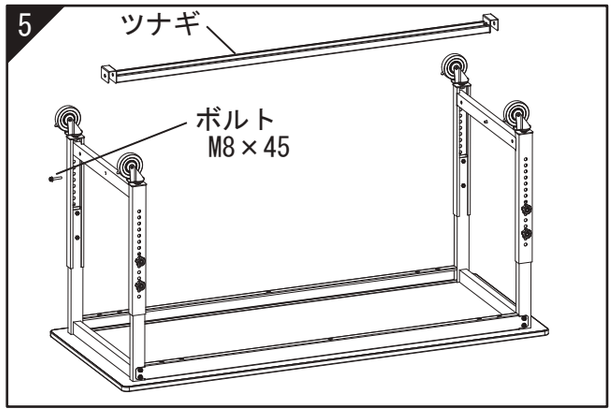

最後にツナギをボルトで固定してから、仮止めしたボルトをしっかりと締めこんでください。
取り付け向きを間違えないようご注意ください。

完成

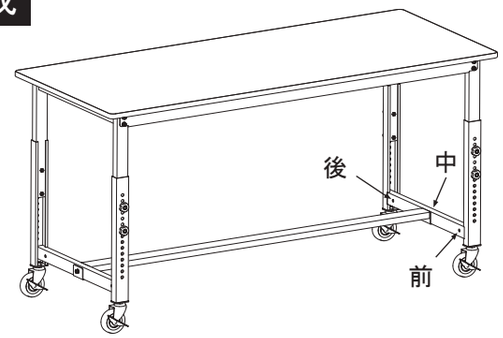

※ツナギは、前・中・後の穴どれでもセットいただけます。
前か後にセットすると足元を広くお使いいただけます。

ご使用方法

300シリーズの場合 160kg まで
500シリーズの場合 320kg まで
集中荷重でのご使用では半減しますのでご注意ください。

作業をする際は、必ずキャスターのストッパーを掛けてから行ってください。

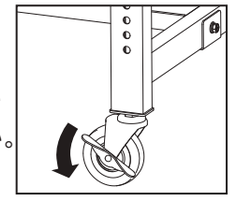

高さ変更方法

安全のために、横に倒した状態、又は逆さまにした状態で調整を行ってください。
又、左右同じ高さに調整してください。

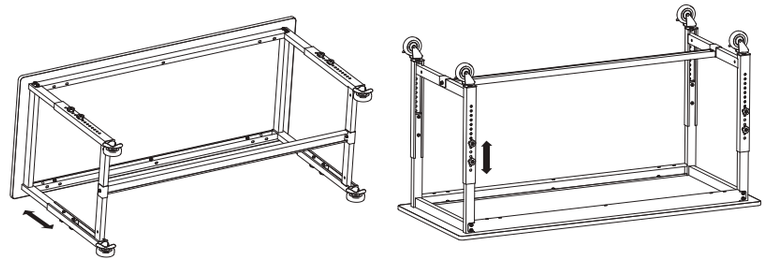

⚠注意

1. 表示されている均等耐荷重以上のものを載せないでください。商品の破損により怪我をする事があります。
2. 商品の上に乗ったり、腰を掛けたりしないでください。　転倒して怪我をする事があります。
3. 床に傾斜や段差のある場所や、不安定な場所では使用しないでください。 転倒して怪我をする事があります。
4. 溶接外れやキャスターの欠落など、異常を発見した時は直ちに使用を中止して、お買い上げの販売店にご相談ください。
そのまま使用されますと、商品の破損により怪我をする事があります。
5. この商品を他の人が使用する時は、この取扱説明書をよく読んでから使用するようにご指導ください。

末永くご使用頂くために

1. この商品は屋内用です。 屋外でのご使用や水濡れは、故障やさび・変色の原因となります。
2. 商品のお手入れについて
●日常のお手入れは乾いた柔らかい布で乾拭きしてください。
●汚れが著しい場合は、薄めた中性洗剤につけた布をかたく絞って拭いてください。
磨き粉・タワシ・ベンジン・シンナー・ガソリン・石油・酸類・化学雑巾などは塗装面をいためることがありますのでご使用にならないでください。

品質表示

主な部品材質　300シリーズ天板／表面材…①ポリエステル化粧MDF　②塩ビシート　③スチール
芯材　…①②ペーパーコア・パーチクルボード　③なし
エッジ …①②塩化ビニール　③なし
500シリーズ天板／表面材…①メラミン化粧板　②塩ビシート　③ベルタッチ(特殊アクリル樹脂)
芯材　…①②③パーチクルボード
エッジ …①②塩化ビニール　③ABS樹脂
脚部／スチール

商品改良のため予告なく仕様を変更する場合があります。予めご了承ください。　(検) 本商品は自主検査に合格しております。

表示者

山金工業 株式会社
お客様ご相談窓口　TEL 06-6974-8511　FAX 06-6972-7104
Eメール：root@yamakin-kougyou.co.jp
URL　：http://www.yamakin-kougyou.co.jp

アフターサービスについて

ご不明な点や修理については、お買い上げの販売店までご連絡ください。