塗装色：10YR7.5/14

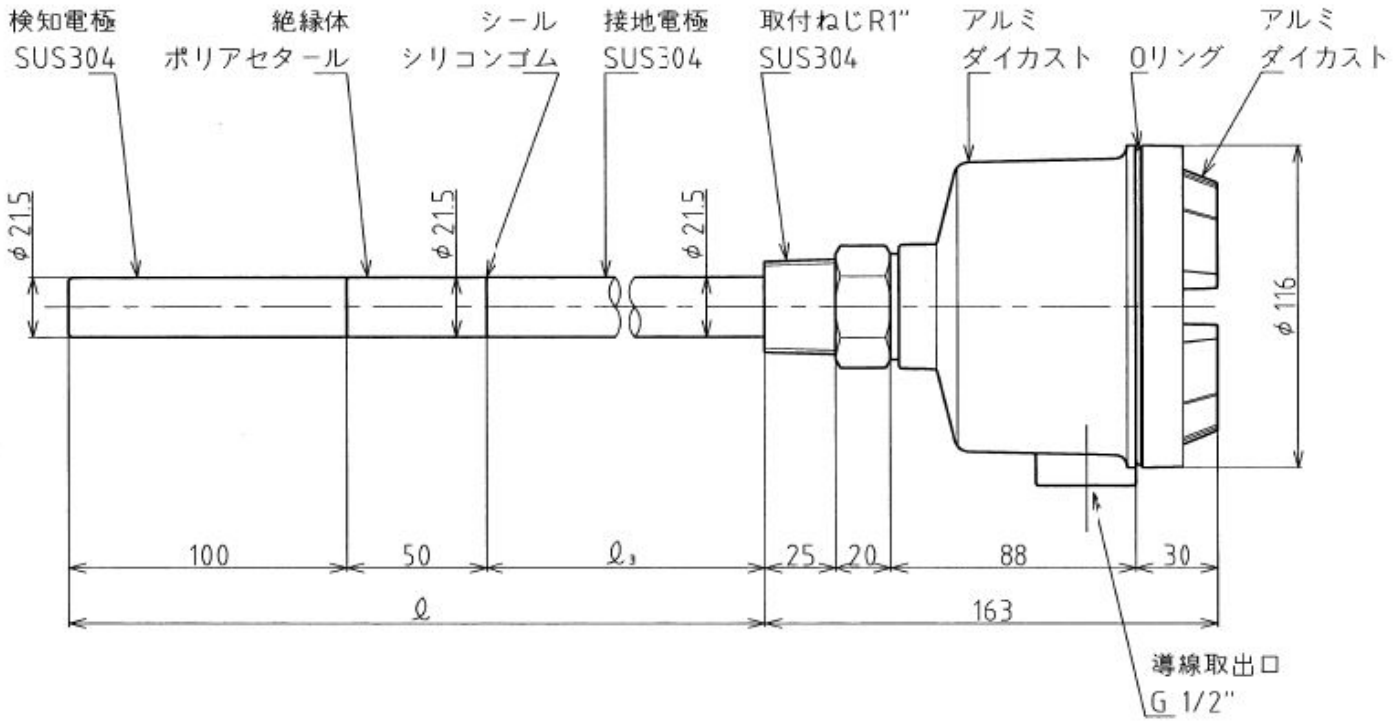

接点出力：AC250V 3A（抵抗負荷）

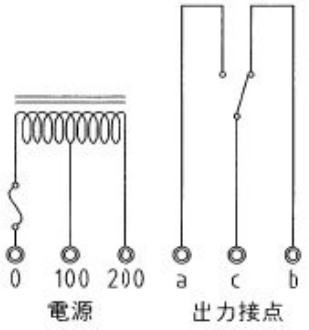

御仕様	型式	ℓ	ℓ3	記事	台数
	TSA-A1SA-025	250	100		
	TSA-A1SA-030	300	150		
	TSA-A1SA-050	500	350		

○印が今回の貴社の御仕様です。

A3縮小図

台数　台

図番 CHANGE NOTICE	承認 APPROVED	検図 CHECKED	製図 DRAWN		名称 TITLE	
	K. Otsumoto	moriyama	ohno		TSA-A1SA-□	静電容量式レベルセンサ
	第三角法 THIRD ANGLE PROJECTION	尺度 SCALE 1:2	日付 DATE 2019.5.20	東和制電工業株式会社 TOWA SEIDEN INDUSTRIAL CO., LTD.	図面番号 DRG. No.	ME-11230