MT24WB5

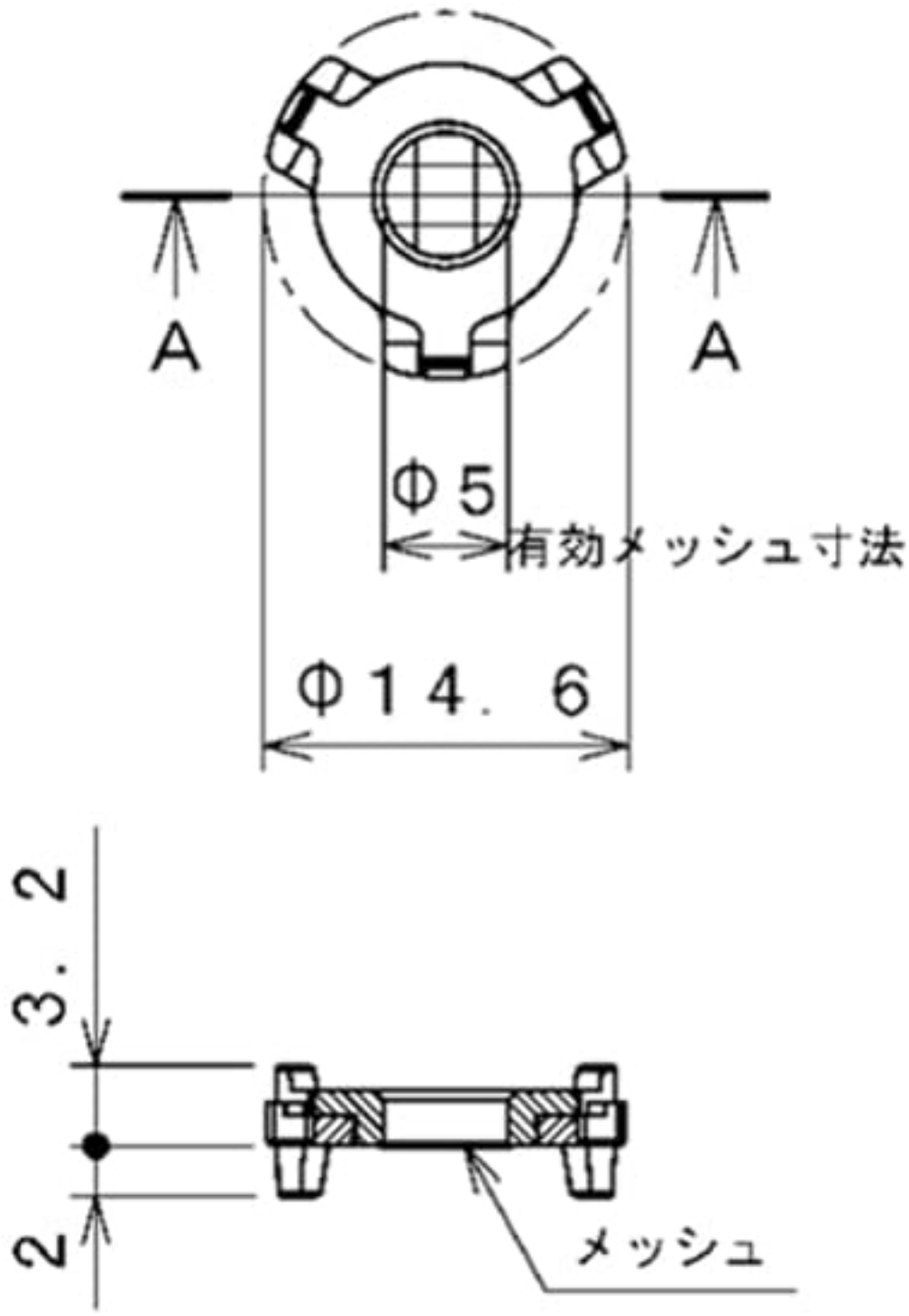

断面A－A