■ワーキングデスク

■外形寸法図

（単位：mm）

〈6-6547-01〉

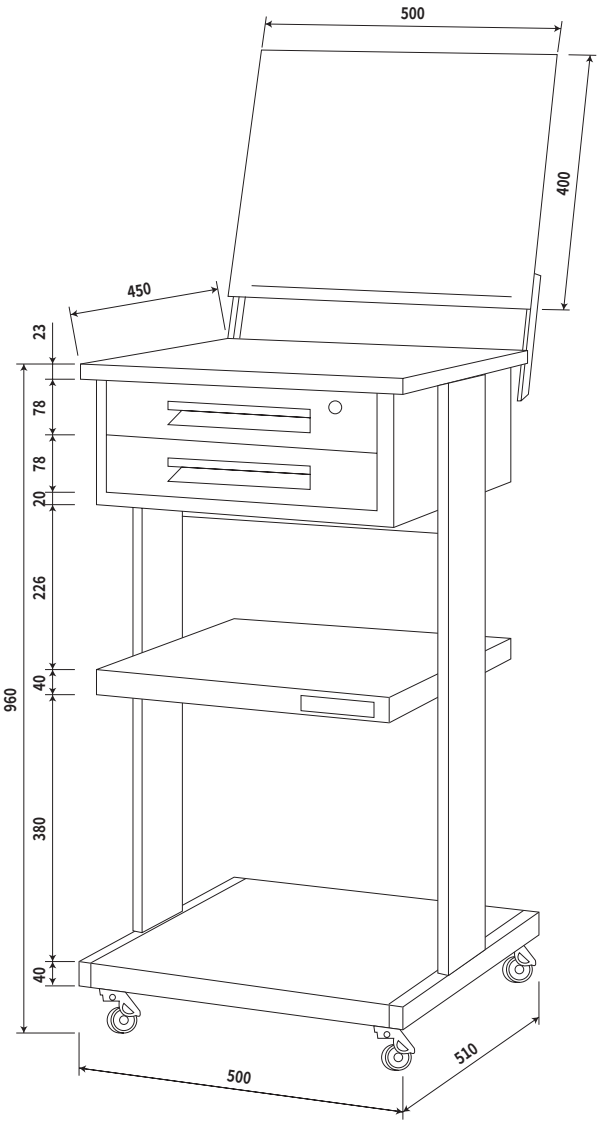
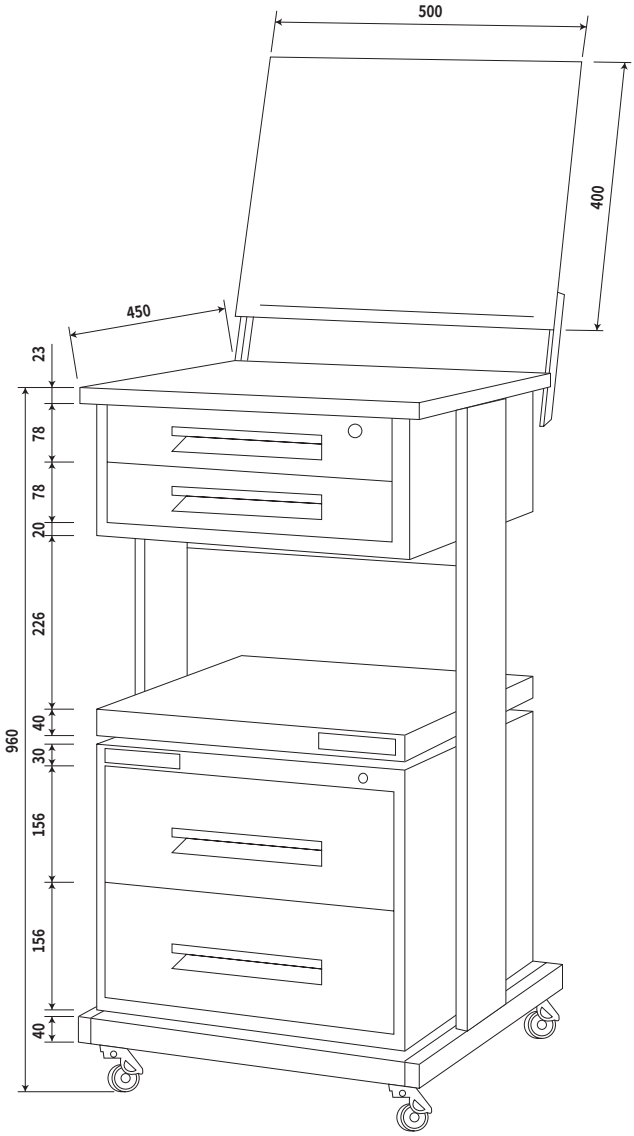
WD-200D（本体+CW-102キャビネット付き）・・・ 深引出し2段タイプ
（メーカー取寄品）