■万能組立スタンド　　6-427-01～03

■外形寸法図

（単位：mm）

〈-01〉

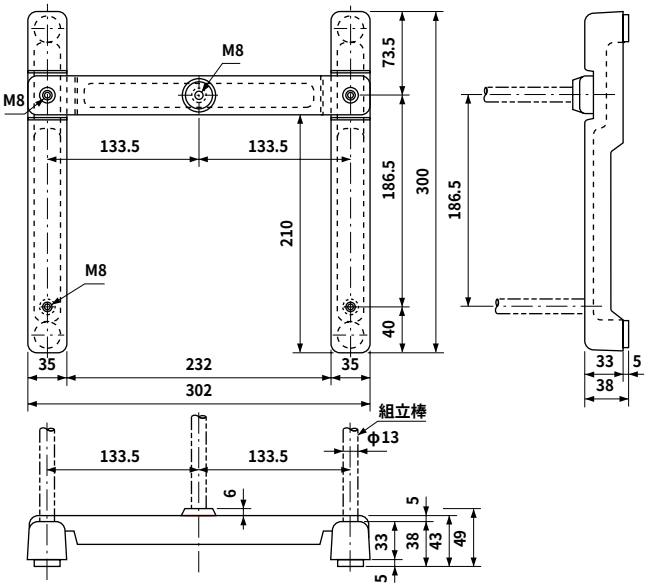

〈-02〉

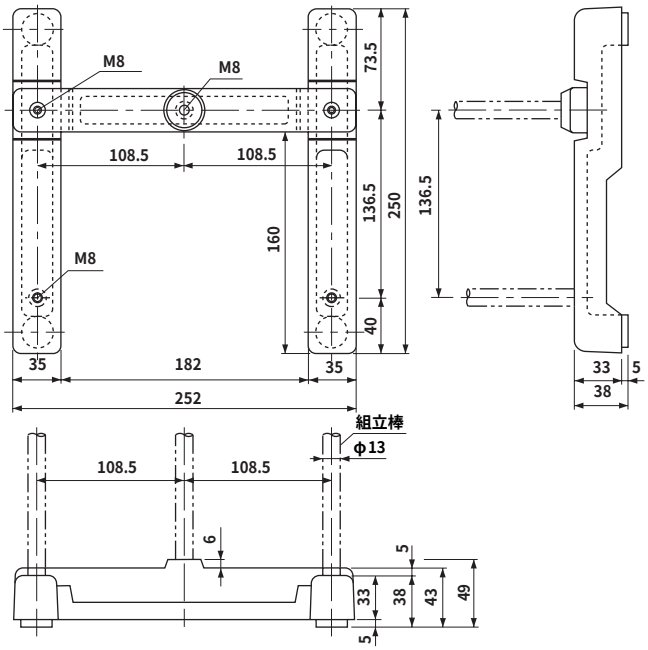

〈-03〉

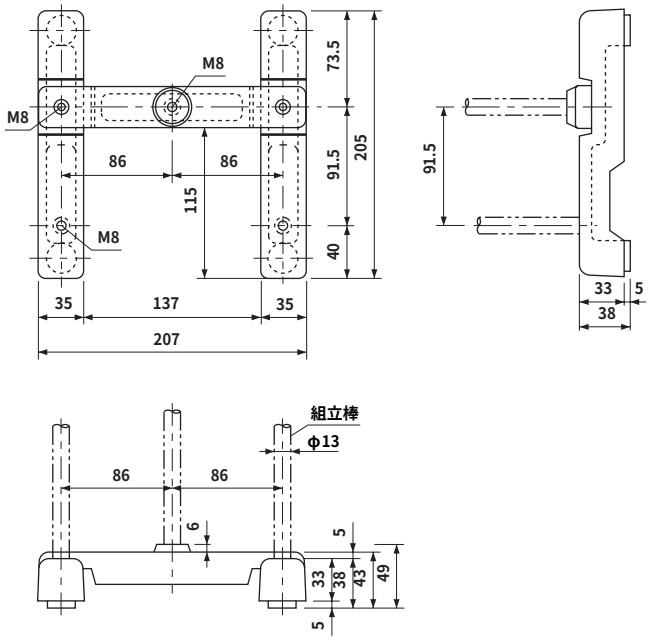
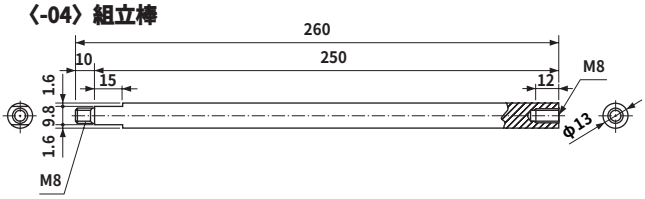
〈-04〉組立棒