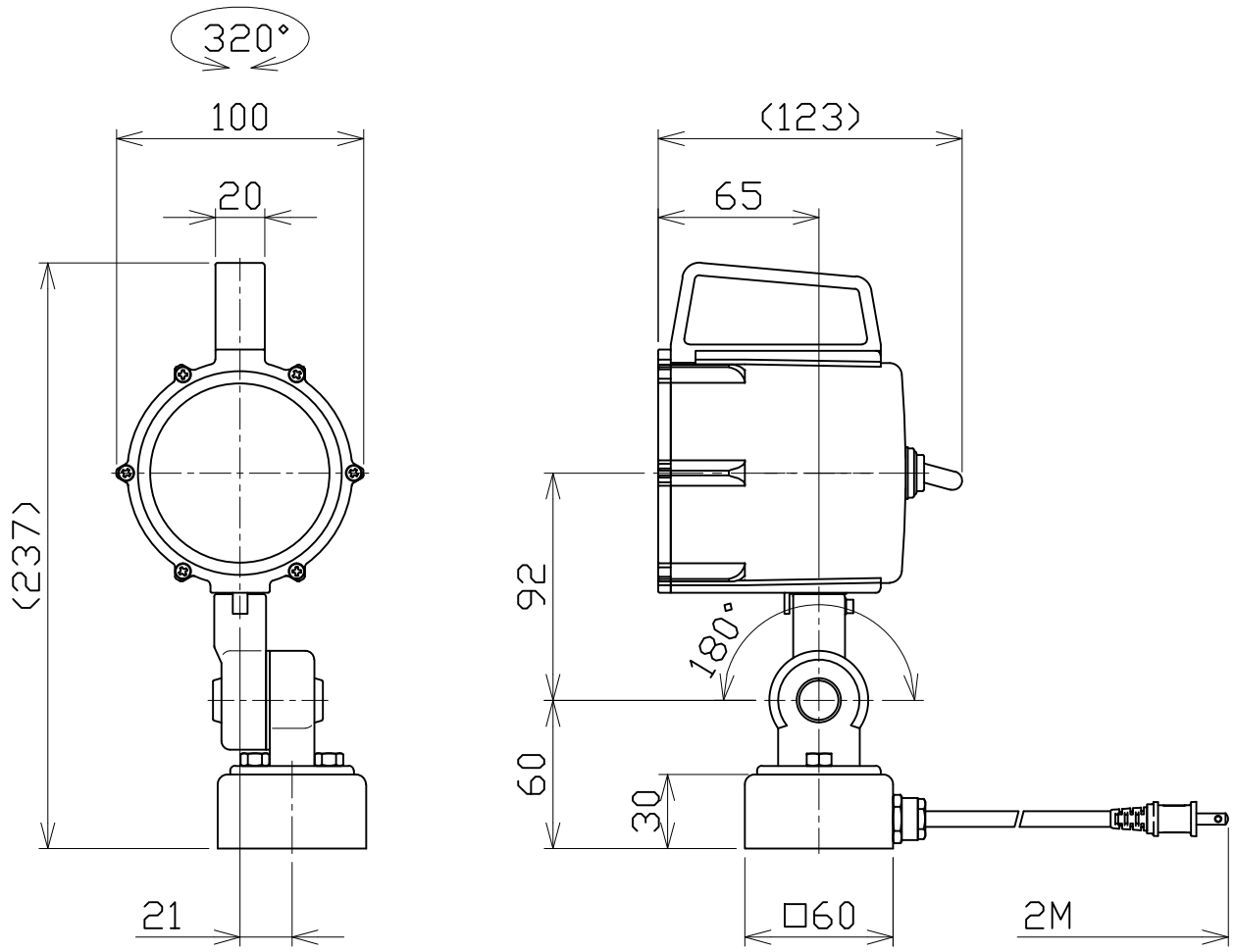

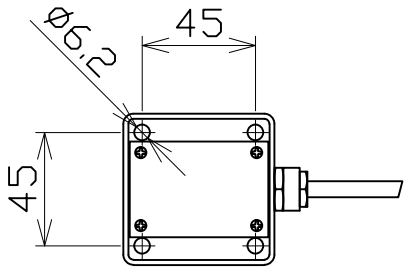

納入仕様:

1.入力電源:AC100V(50/60Hz) △1

2.消費電力:~~9W~~ 7W △2

3.防水規格:IP67(頭部ケースのみ)

4.電源部:定電流回路

5.ケーブル:VCTF0.75mm²×2C 2M プラグ付属

6.ボルト: M6−35L 4PCS付属

△2 2023.05.19 消費電力修正 ㊞陳

△1 2022.03.11 入力電源修正 ㊞陳

日付	2015.08.10			尺度	NOT/S	品名	型番
製図	林彦旭	検図	李国慶	承認		LED LIGHT	NLSS15C-AC(4000K)
日機株式会社						図面番号 ND813047	変更 △2