■外観図

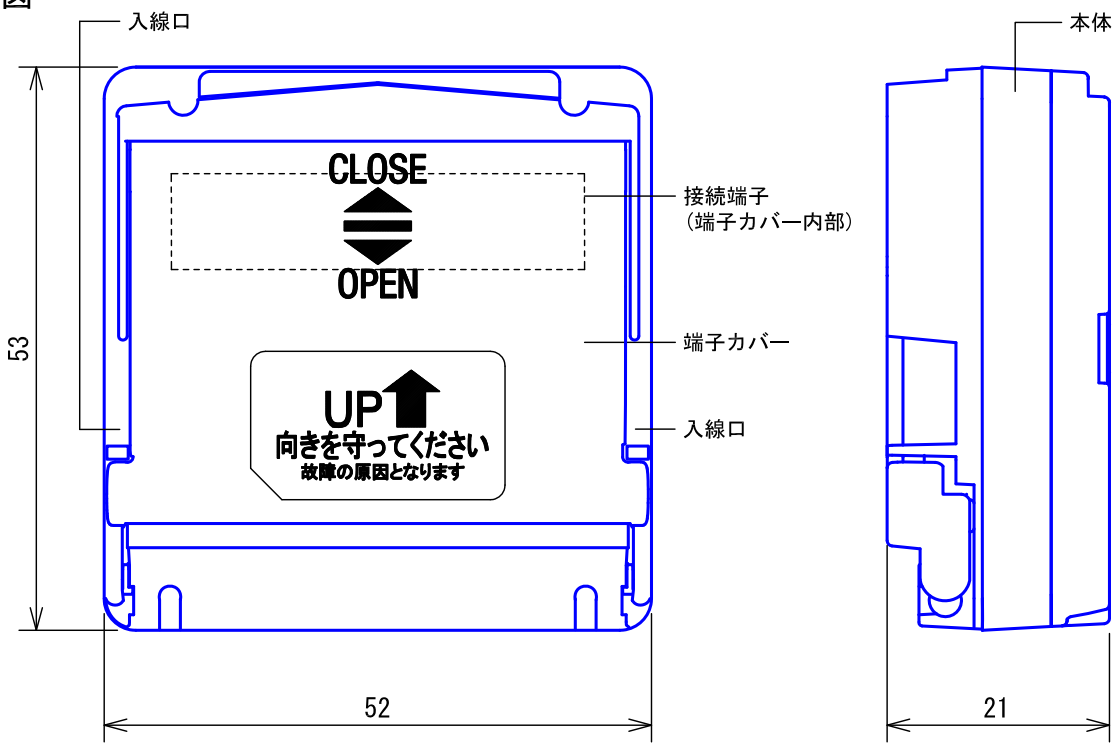

●取付図

・住戸玄関子機へ組込んだ場合

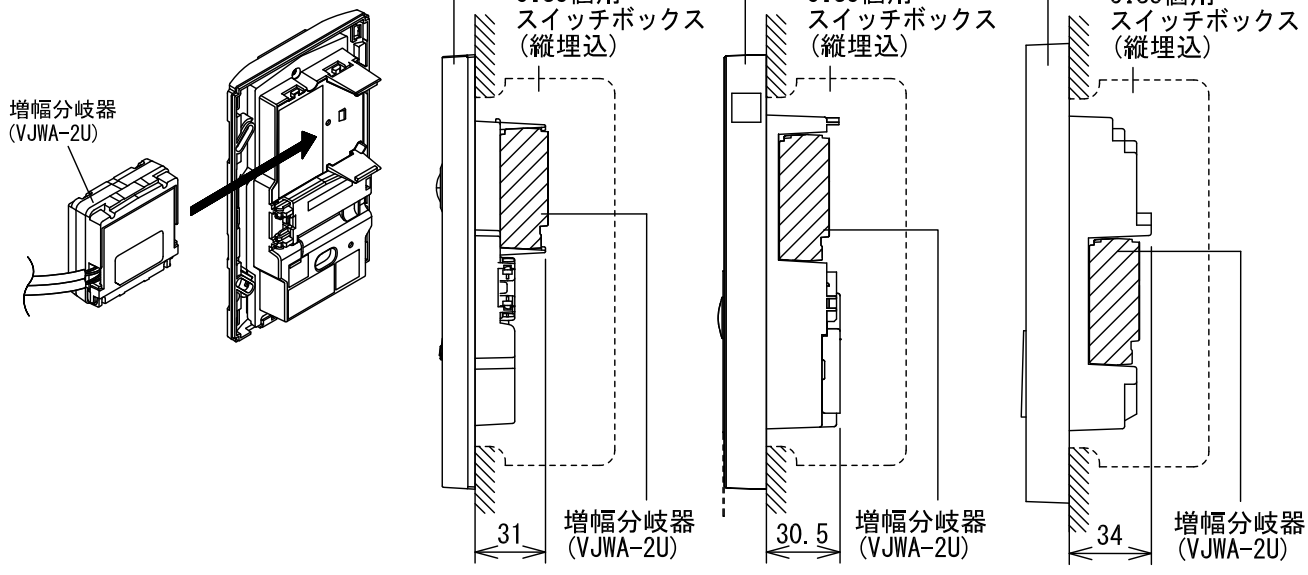

■仕様

● 裏面に配線が集中するため線処理には注意のこと。

通話路･映像路	2通話路･2映像路	質量	約40g
形状	カセット式(玄関子機に組込みまたは露出用取付台(VJW-L)に取付け)	色調	テムパーブラック(N1 近似マンセル値)
		備考	住戸アダプター内蔵
材質	難燃性ABS樹脂		VIXUS 1Pr、dearis、dearis一体盤システム専用

品名	増幅分岐器	図名	外観図/仕様			単位	mm	作成	2022年2月10日
品番	VJWA-2U	図番	V54784-1-4	頁	1/4	改訂	4	アイホン株式会社	

・露出用取付台VJW-Lに取付けた場合

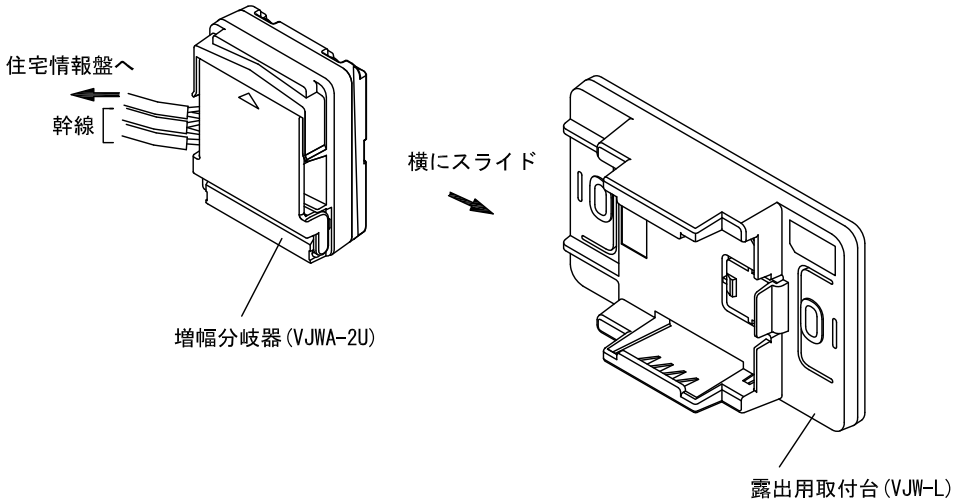

■接続図

【標準システムで使用する場合】

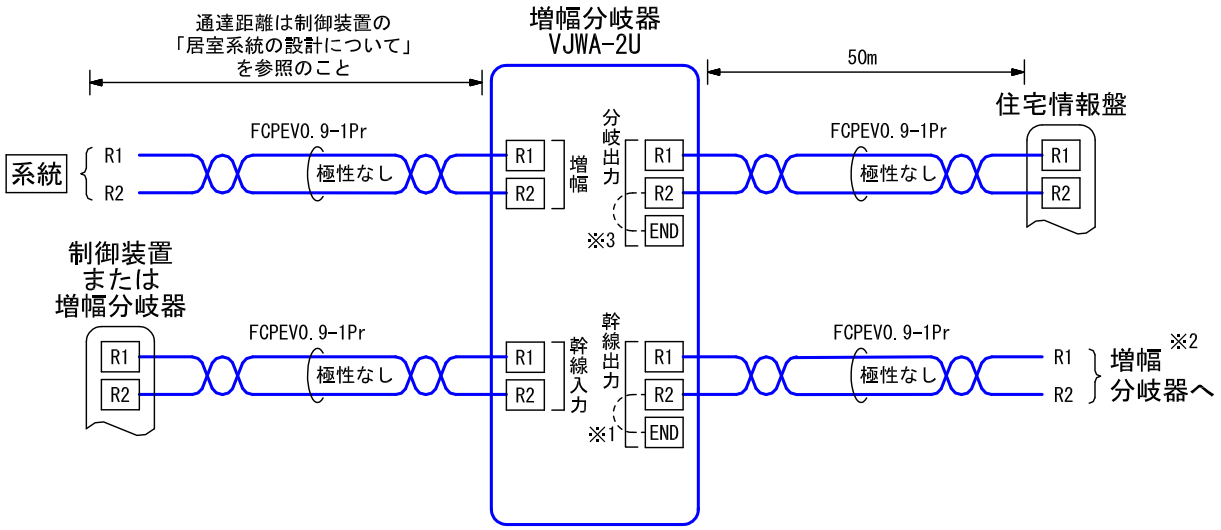

※1. 最終端の増幅分岐器は、END と R2 の端子間をショートする。
※2. 制御装置から最遠増幅分岐器まで150m。
※3. 住宅情報盤を接続しない場合は、END と R2 の端子間をショートする。

品名	増幅分岐器	図名	外観図/接続図			単位	mm	作成	2022年3月14日
品番	VJWA-2U	図番	V54784-2-4	頁	2/4	改訂	3	アイホン株式会社	

【dearis一体盤システムで使用する場合】

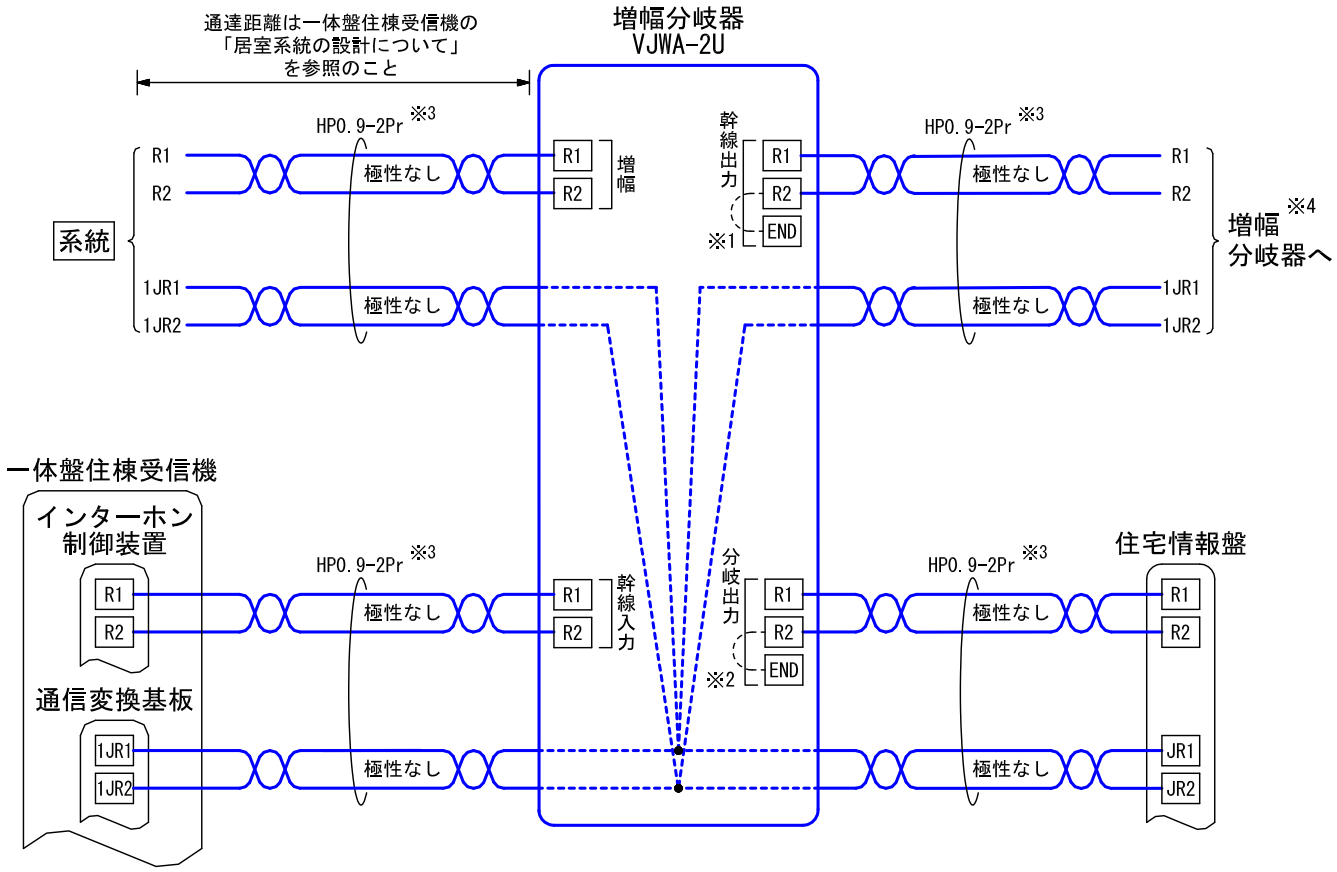

※1. 最終端の増幅分岐器は、END と R2 の端子間をショートする。
※2. 住宅情報盤を接続しない場合は、END と R2 の端子間をショートする。
※3. 居室幹線(R1,R2)と火報幹線(JR1,JR2)を別シースにする場合は、
居室幹線(R1,R2)にFCPEV0.9-1Prを使用することができる。
※4. 一体盤住棟受信機から最遠増幅分岐器まで150m。

品名	増幅分岐器	図名	接続図			単位	mm	作成	2022年6月29日
品番	VJWA-2U	図番	V54784-3-4	頁	3/4	改訂	1	アイホン株式会社	

■制約事項

- 増幅分岐器を接続する場合、下記の条件にて使用すること。
  - ・各居室系統10台、システムで合計20台まで。(制御装置がVMX-1X(A)、VJX-1X(A)の場合は合計10台まで)
  - ・制御装置から最遠増幅分岐器まで150m以下とすること。

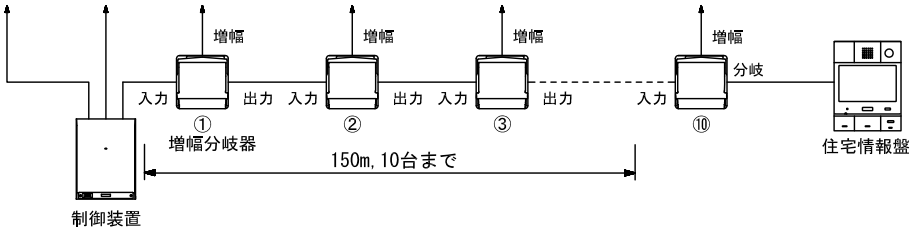

- ・増幅分岐器のそれぞれの端子に接続できる機器は下記のとおり

端子名＼接続機器	住戸アダプター VJW-2AVU VJW-2AVS	分配器 VJW-2YU	小型分配器 VMW-2YA	増幅分岐器 VJWA-2U	増幅器 VJW-4VG	住宅情報盤 VM(K)-RMVU-「」など
幹線入力	×	×	×	○	×	×
幹線出力	×	×	×	○	×	×
増幅	○	○	○	×	○	×
分岐出力	×	×	×	×	×	○

- 増幅器を増幅分岐器の先に接続する場合は、直列2台、合計5台とする。

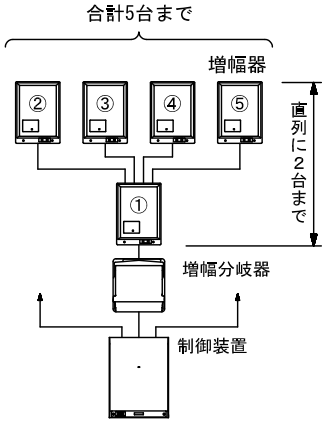

- 管親系統、集玄系統には使用できない。
- VMX-1X「」-N、VMX-4X「」-IT、VMX-4X「」-Nには使用できない。
- 住戸アダプター取付スペース付玄関子機または露出用取付台VJW-Lに取り付けて使用すること。
- 保守・メンテナンスのできるところに取り付けること。
- 漏水侵入防止のため必ず端子カバーをしめ、端子カバーに記載の「UP⬆」の向きにして取り付けること。
- 直接雨水のかかる場所には設置しないこと。

品名	増幅分岐器	図名	制約事項			単位	mm	作成	2022年10月5日
品番	VJWA-2U	図番	V54784-4-4	頁	4/4	改訂	4	アイホン株式会社	