材　　質	冷間圧延鋼板（SPCC）
構　　造	組立接合部はｶﾞｽ又はｽﾎﾟｯﾄ溶接とする
塗　　装	JISK5651(アミノアルキド樹脂エナメル)焼付
本 体 色	Aホワイト
扉　　色	Aホワイト

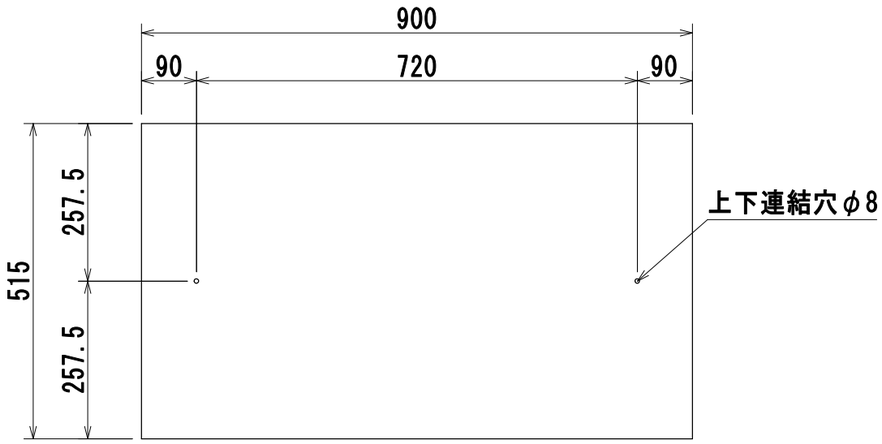

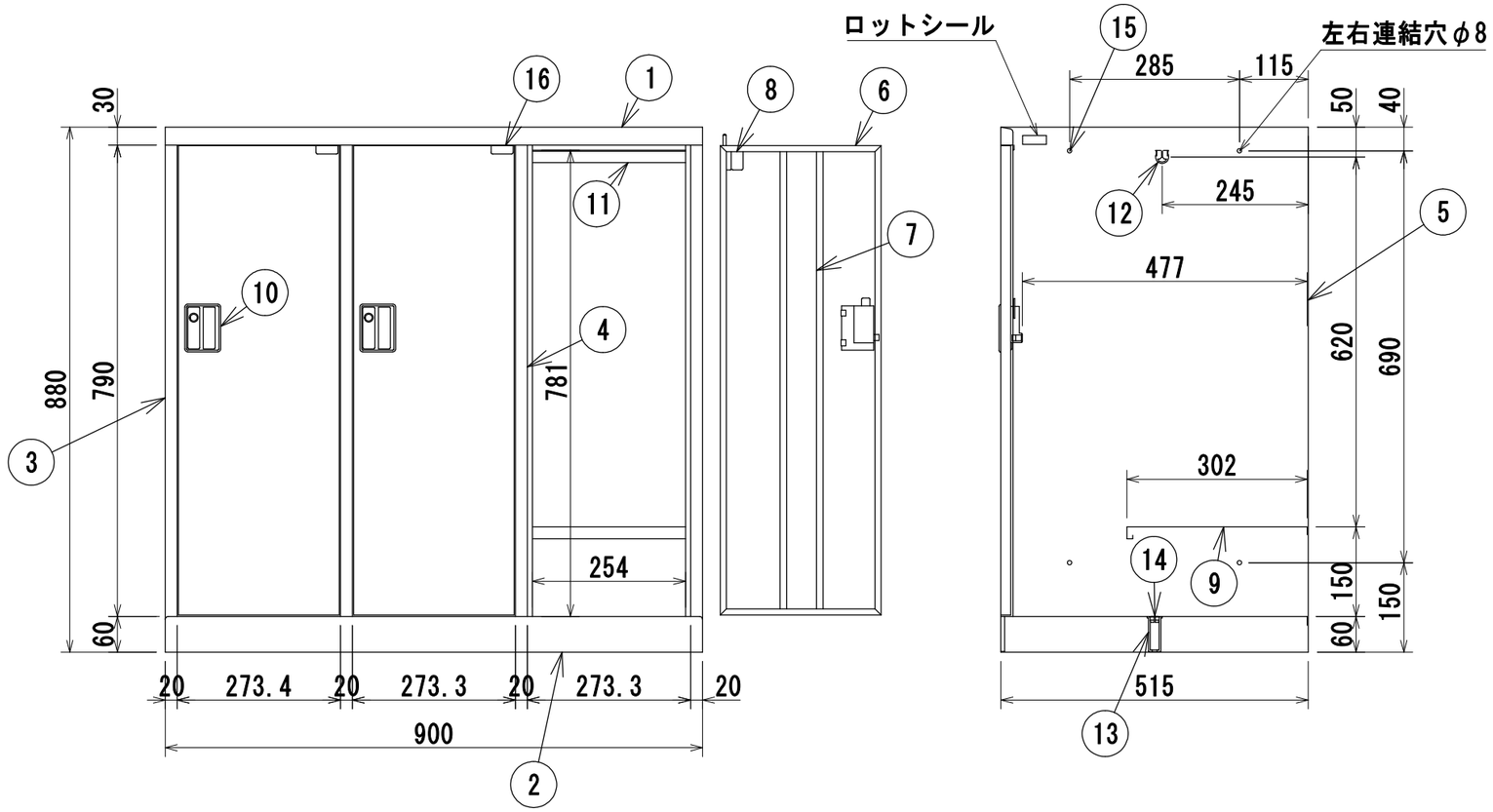

品番	名　称	数量	材　質	備　考
16	扉保護キャップ	3	PE樹脂	
15	Ø8キャップ	10	PE樹脂	
14	Ø15キャップ	2	ABS樹脂	
13	ジョイント59	3	ABS樹脂	
12	パイプ受	6	SPCC	
11	ハンガーパイプ	3	ABS巻鋼管	
10	シリンダー錠	3	ABS樹脂/DSS-909NG	
9	棚板	3	SPCC	
8	蝶番	3	SPCC	
7	扉骨	3	SPCC	
6	扉板	3	SPCC	
5	裏板	1	SPCC	
4	中仕切板	2	SPCC	
3	側板	2	SPCC	
2	地板	1	SPCC	
1	天板	1	SPCC	

年 月 日	変更 年 月 日	製　図	検　図	承　認	営 業 担 当	設 計 No.	図 面 No.	縮　尺	
2016/3/4							AL0061	1:10	ミニロッカー　MLK3-W