仕様
材質　　：PVC
色　　：透明色
使用水圧：無圧
使用環境：0℃～30℃　RH:80%

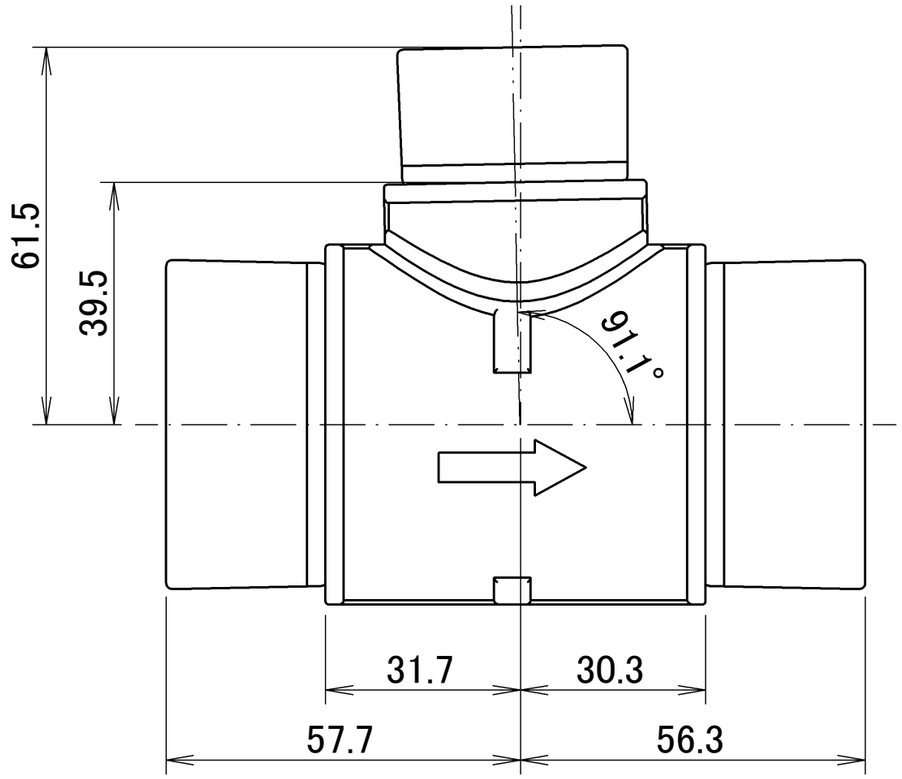

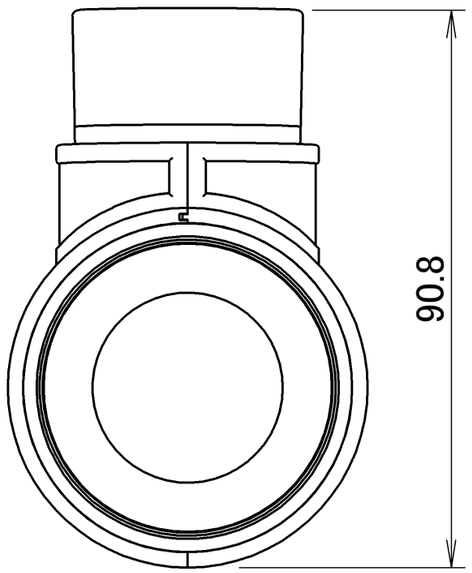

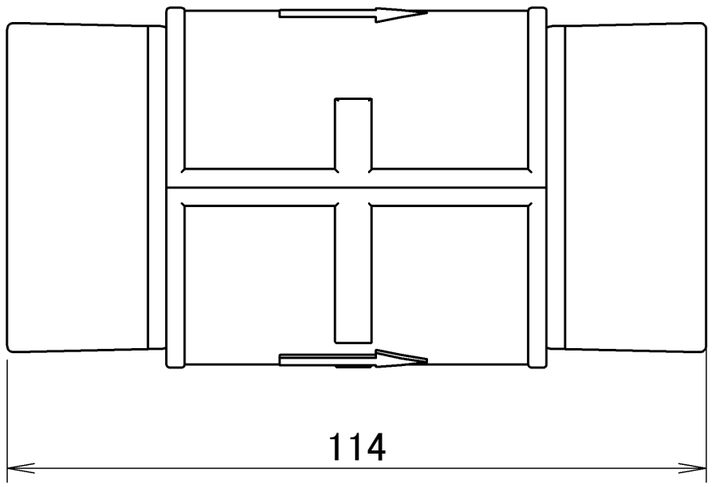

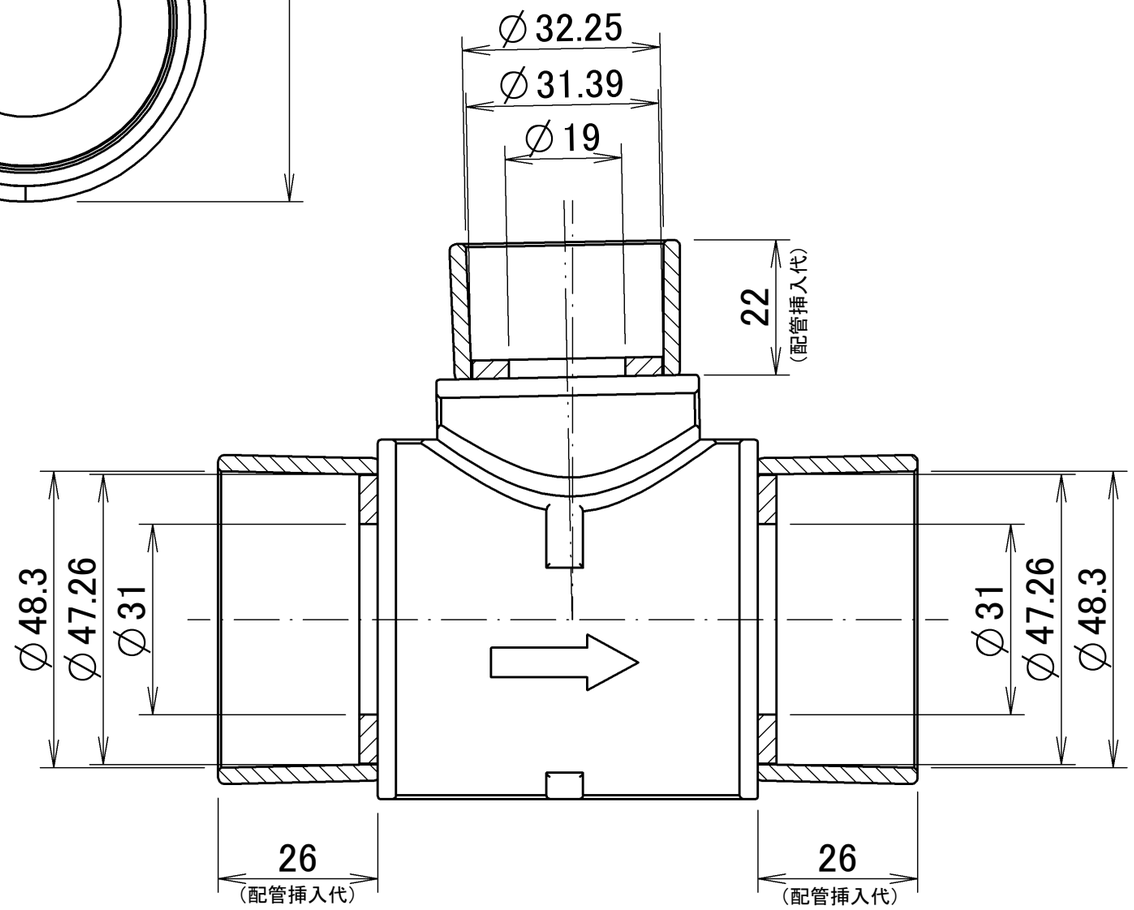

継手：受け口接合部寸法

尺度 SCALE					名称 NAME	断熱ドレン継手　異径チーズφ30-20	
発行日 DATE	YR MO DA					OUTSIDE DRAWING	K-HETD3020 外形図
受注番号 ORDER NO.		オーケー器材株式会社 O.K. KIZAI CO.,LTD.	単位 UNIT	mm	元図番 ORG DWG. NO	3D119464	図番 DWG. NO 3D119464-K-HETD3020
製作数 QUANT.							