第３角投影法

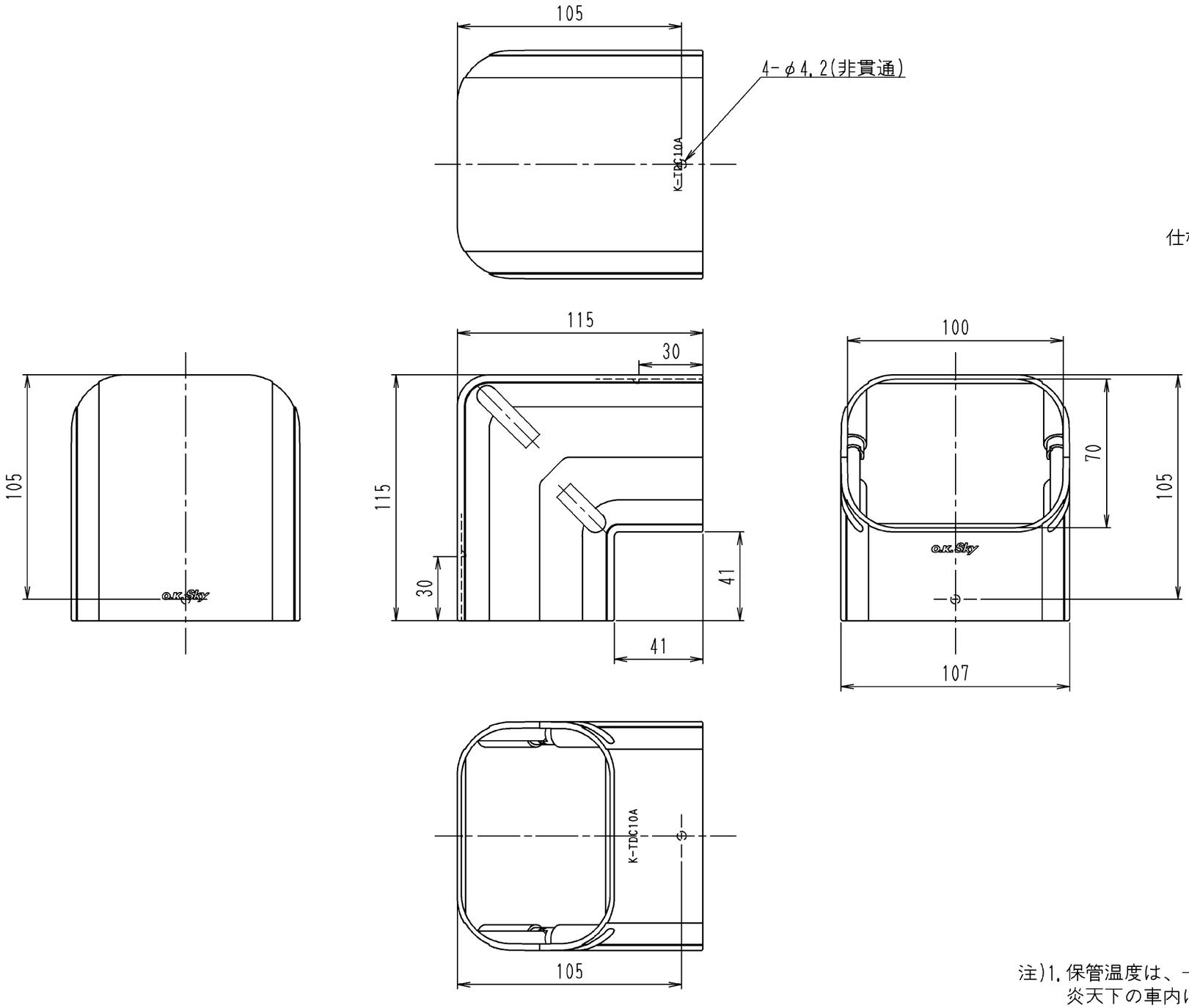

品番	色
K-TDC10AC	アイボリー
K-TDC10AH	グレー
K-TDC10AW	ホワイト
K-TDC10AT	ブラウン
K-TDC10AK	ブラック

仕様
材質　：ＡＳＡ樹脂
付属品　：取付用ネジ（２本）
ＳＵＳ製φ３．５×２３

注)1.保管温度は、-20℃～60℃です。
炎天下の車内に放置すると、変形する恐れがあります。

尺度 SCALE		名称	立面エルボ K-TDC10AC 外形図
発行日 DATE			
受注番号 ORDER NO.	オーケー器材株式会社 O.K. KIZAI CO., LTD.	元図番	DWG. NO. D3K07560
製作数 QUANT.		図番	DWG. NO.