真直度	—
平面度	▱
真円度	○
円筒度	⌭
平行度	//
直角度	⊥
位置度	⌖
同軸度	◎
対称度	⌯
振れ	↗

KLA※※-000E △1

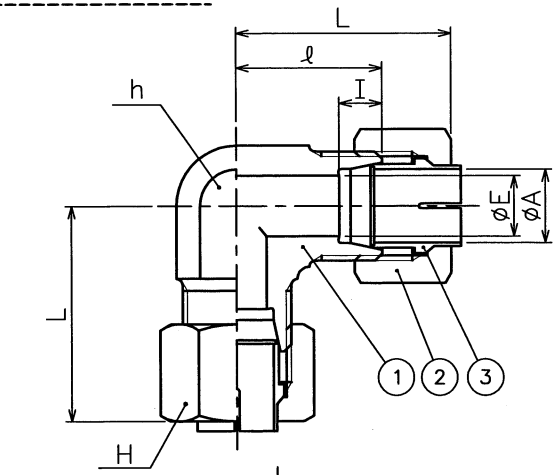

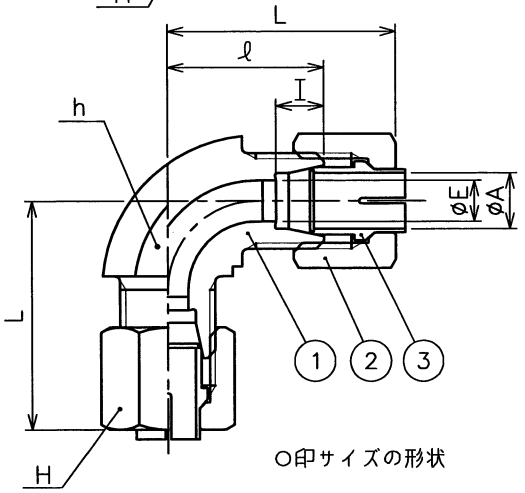

○印サイズの形状

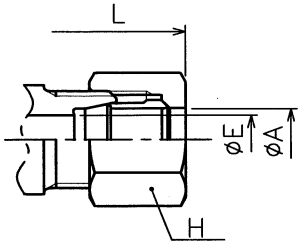

※印サイズの形状

	継手の呼び	適用管外径 A	E	二面巾 h	六角対辺 H	I	ℓ	手締め (L)	重量 (kg)
	KLA06-000E	6	4	14	14	7	20	30.5	0.048
○	KLA08-000KNNT	8	6	17	17	7	23	33.5	0.081
○	KLA10-000KNNT	10	8	17	19	7	23	34.5	0.089
○	KLA12-000KNNT	12	10	19	22	7	24	35.5	0.116
	KLA15-000E	15	12	24	27	7.5	29	41.5	0.221
	KLA16-000E	16	13	27	30	7.5	32	44.5	0.319
	KLA18-000E	18	14	27	32	8	32	44.5	0.325
	KLA20-000E	20	17	30	36	8	33	45.5	0.405
	KLA22-000E	22	18	32	36	9	34	46.5	0.403
	KLA25-000E	25	20	36	41	10	36	49.5	0.584
	KLA28-000E	28	22	41	46	10	41	55	0.870
	KLA30-000E	30	25	41	46	10	41	55.5	0.812
	KLA35-000E	35	28	46	55	11	46	63.5	1.169
※	KLA38-000N	38	31	50	60	12	50	69.5	1.518
※	KLA40-000N	40	32	55	60	12	55	74.5	1.802
※	KLA42-000N	42	34	55	60	12	55	74.5	1.690
※	KLA50-000N	50	40	65	75	12	62	83.5	2.964

品番	図番	名称	個数	材質	備考
3		スリーブ	2		P処理(NE形のみ)
2		ナット	2	S25C or S45C 又は相当品	P処理
1		本体	1	S45C	P処理

材質		素材寸法		処理	
検図	高橋 '18.12.-1 付知	承認	村川 '18.12.-3 付知	鋼管用くい込み継手 エルボ	
設計	—	製図	日下部 '18.11.30 付知	尺度 ×	図番 KLA※※-000E △1

イハラサイエンス株式会社

記号	記事	日付	変更	確認
△1	再トレース	'18.11.30	日下部	村川

来歴

関連図番

JIS B 0405 普通公差 (中級)

寸法区分 mm	寸法差mm	寸法区分 mm	寸法差mm
0.5 以上 3 以下	±0.1	120 をこえ 400以下	±0.5
3 をこえ 6 以下	±0.1	400 をこえ 1000以下	±0.8
6 をこえ 30 以下	±0.2	1000をこえ 2000以下	±1.2
30 をこえ 120 以下	±0.3	2000をこえ 4000以下	±2